WAMOVO®

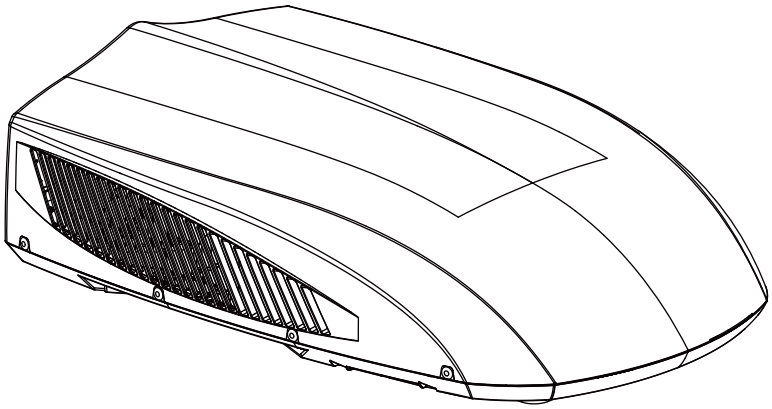

Bedienungsanleitung

Dachklimaanlage

Modell: wamovo air-con 2500W

Vielen Dank, dass Sie sich für ein Produkt von wamovo entschieden haben. Bitte lesen Sie die Bedieungsanleitung sorgfältig vor Einbaubeginn durch und bewahren Sie diese auf.

INHALTSVERZEICHNIS

EINLEITUNG....1
ELEKTRIK – HINWEISE....1
ELEKTRISCHER SCHALTPLAN....2
LIEFERUMFANG....3
TEILEBEZEICHNUNG....4
BEDIEUNGSANLEITUNG FERNBEDIENUNG....5
BEDIENFELD....12
MONTAGEANWEISUNG....13
SCHRITT 1-WAHL DES INSTALLATIONSORTES UND INBETRIEBNAHME DER DACHKLIMAANLAGE....13
SCHRITT 2-MONTAGE DES AUSSENGERÄTS....16
SCHRITT 3-INSTALLATION DES DACHTEILS....17
SCHRITT 4-ELEKTRISCHE VERDRAHTUNG....18
SCHRITT 5-FERTIGSTELLUNG DER INSTALLATION....20
ANLEITUNG ZUR PROBLEMBEHANDLUNG....21
FEHLERCODES....22
INSTANDHALTUNG....23

Dieses Gerät ist nicht dafür bestimmt, durch Personen (einschließlich Kinder) mit eingeschränkten physischen, sensorischen oder geistigen Fähigkeiten oder mangels Erfahrung und mangels Wissen benutzt zu werden, es sei denn, sie werden durch eine für ihre Sicherheit zuständige Person beaufsichtigt oder erhielten von ihr Anweisungen, wie das Gerät zu benutzen ist. Kinder sollten beaufsichtigt werden, um sicherzustellen, dass sie nicht mit dem Gerät spielen.

Dieses Gerät kann von Kindern ab 8 Jahren und darüber sowie von Personen mit verringerten physischen, sensorischen oder mentalen Fähigkeiten oder Mangel an Erfahrung und Wissen benutzt werden, wenn sie beaufsichtigt oder bezüglich des sicheren Gebrauchs des Geräts unterwiesen wurden und die daraus resultierenden Gefahren verstehen.

Kinder sollten nicht mit diesem Gerät spielen.

Die Reinigung und Wartung darf nicht von Kindern ohne Aufsicht durchgeführt werden.

Um die Anforderungen der IEC/EN 61000-3-11 zu erfüllen, muss der Impedanzwert des an das Produkt angeschlossenen Netzes kleiner oder gleich dem zulässigen Maximalwert von |Zsys| im folgenden Blatt sein:

Modell	max Zsys unit:ohms
wamovo air-con 2500W	0.316Ω

INSTALLATIONSHINWEISE

⚠ ACHTUNG:

- Halten Sie alle geltenden Hinweise und Vorschriften ein.
- Verwenden Sie keine beschädigten oder nicht normgerechten Netzkabel.
- Gehen Sie bei der Installation und Wartung vorsichtig vor. Achten Sie auf eine korrekte Bedienung, um einen elektrischen Schlag, Unfäleund andere Risiken auszuschließen.

Bevor Sie das Gerät einschalten, öffnen Sie bitte die horizontale Jalousie des Innengeräts von Hand. Andernfalls kann die kühle Luft nicht ausgeblasen werden und es bildet sich Kondenswasser an der horizontalen Jalousie.

Arbeitstemperaturbereich

Empfohlener Arbeitstemperaturbereich: ~ + 4 - 46℃ (Heizung: ~ + 4 - 24 / Kühlung: ~ +18 - 46 ℃). Das Außengerät schaltet den Betrieb ab, aufgrund verschiedener Schutzarten innerhalb des Arbeitstemperaturbereichs.

Auswahl des Installationsortes

Die Installation des Geräts zu den nachfolgend aufgeführten Bedingungen, kann zu Fehlfunktionen führen. Wenn diese unvermeidlich sind, halten Sie bitte unbedingt entsprechend Rücksprache mit einem fachkundigen Händler vor Ort, um die Installation sicher durchzuführen und ggf. Maßnahmen zu ergänzen. Geben Sie besonders Acht:

1. Bei Aussetzung gegen starke Wärmequellen, Dämpfe, brennbaren / explosive Gase oder andere, flüchtige Elemente, die sich osmotisch in der Luft verteilen könnten.
2. An Orten mit Hochfrequenzgeräten (z. B. Schweißmaschine, medizinische Geräte).
3. In Küstengebieten.
4. An Orten mit geschwefelten Gasen in der Umgebungsluft.
5. Andere Gegebenheiten, die besondere Vorsicht erfordern.
6. Dieses Klimagerät wird nur für das Fahrzeug ohne konkave und konvexe Oberfläche auf der Oberseite verwendet.
7. Nur für Fahrzeuge ohne konkave und konvexe Oberfläche des Fahrzeugdachs.
8. Die Inbetriebnahme des Geräts sollte auf keinen Fall während das Anfahrens oder der Fahrt erfolgen.
9. Verhindern Sie, dass die Stromversorgung für das Klimagerät über die Fahrzeugstromversorgung erfolgt.

Anforderungen an die Klimaanlage

1. Der Lufteinlass sollte weit von Hindernissen entfernt sein. Stellen Sie keine Gegenstände in der Nähe des Luftauslasses ab. Andernfalls wird die Abstrahlung der Wärmeabfuhrleitung beeinträchtigt.
2. Wählen Sie einen Standort, an dem die Geräusche und die Abluft des Außengeräts die Nachbarschaft nicht beeinträchtigen.
3. Vermeiden Sie die Nähe von Leuchtstofflampen.
4. Das Gerät darf nicht innerhalb eines Waschkellers installiert werden.

SICHERHEITSHINWEISE

Elektronische Vorraussetzungen

Sicherheitsmaßnahmen

1.Bei der Inbetriebnahme des Gerätes sind die elektrischen Sicherheitsvorschriften unbedingt einzuhalten.
2.Nutzen Sie auschließlich einen nach den örtlichen Sicherheitsvorschriften zertifizierten Stromversorgungskreis.
3.Bei Anbaugeräten des Typs Y, muss die Anelitung ebenfalls enthalten sein. Wenn das Netzkabel beschädigt ist, muss es durch den Hersteller, den entsprechenden Kundendienst oder ähnlich qualifiziertes Personal ersetzt werden, um eine Gefährdung zu vermeiden.
4.Schließen Sie den stromführenden Draht, den neutralen Draht und den Erdungsdraht ordnungsgemäß an der Steckdose an.
5.Vor jedweder Art einer elektrischen Installation stellen Sie sicher, dass die Stromzufuhr unterbrochen ist.
6.Schalten Sie den Strom nicht aus, bevor Sie die Installation abgeschlossen haben.
7.Das Klimagerät ist ein erstklassiges Elektrogerät. Es muss von einem Fachmann ordnungsgemäß mit einem speziellen Erdungsgerät geerdet werden. Die Erdung muss immer sichergestellt sein, da es sonst zu einem elektrischen Schlag kommen kann.
8.Das gelb-grüne Kabel oder grüne Kabel in der Klimaanlage ist das Erdungskabel, das nicht für andere Zwecke verwendet werden darf.
9.Der Erdungswiderstand sollte den nationalen elektrischen Sicherheitsvorschriften entsprechen.
10.Das Gerät muss zwingend in Übereinstimmung mit den nationalen Verdrahtungsvorschriften installiert werden.

EINLEITUNG

Vielen Dank, dass Sie sich für eine Dachklimaanlage von wamovo® entschieden haben.
Diese Anleitung enthält notwendige Informationen für eine sichere Inbetriebnahme, Nutzung und Wartung Ihres Produkts. Nehmen Sie sich einen Augenblick Zeit um zu erfahren, wie Sie den besten Kühlungseffekt und eine ökonomische Funktionsweise Ihres Geräts erzielen. Bewahren Sie diese Gebrauchshinweisung unbedingt auf und geben Sie diese weiter, sollten Sie das Gerät einmal verkaufen.

Bei fester Verdrahtung sollte ein allpoliger Trennschalter mit einem Kontaktabstand von mindestens 3 mm in allen Polen angeschlossen werden.

ELEKTRIK - HINWEISE

1. Die gesamte Verdrahtung muss den staatlichen Vorschriften zur Elektrosicherheit entsprechen. Die gesamte Verdrahtung muss von qualifiziertem Fachpersonal installiert werden. Wenn Sie Fragen zu den folgenden Anweisungen haben, wenden Sie sich an einen qualifizierten Elektriker.
2. Prüfen Sie die vorhandene Stromversorgung und beheben Sie eventuelle Verdrahtungsprobleme, BEVOR Sie das Gerät installieren und in Betrieb nehmen.
3. Dieses Klimagerät ist für den Betrieb an einer 220-240V AC, 50Hz, 1 Phase Stromversorgung ausgelegt.
4. Die Verdrahtungspläne befinden sich auf dem Deckel des Steuerkastens. Die Schaltpläne der Baugruppe befinden sich an der Deckenplatte.
5. Wenn das Netzkabel beschädigt ist, muss es durch den Hersteller, seinen Kundendienst oder ähnlich qualifizierte Personen ersetzt werden, um eine Gefährdung zu vermeiden.
6. Die elektrischen Schaltpläne können ohne vorherige Ankündigung geändert werden. Bitte beachten Sie, welche am Gerät angebracht sind.

SCHALTPLAN

Deckenmontage

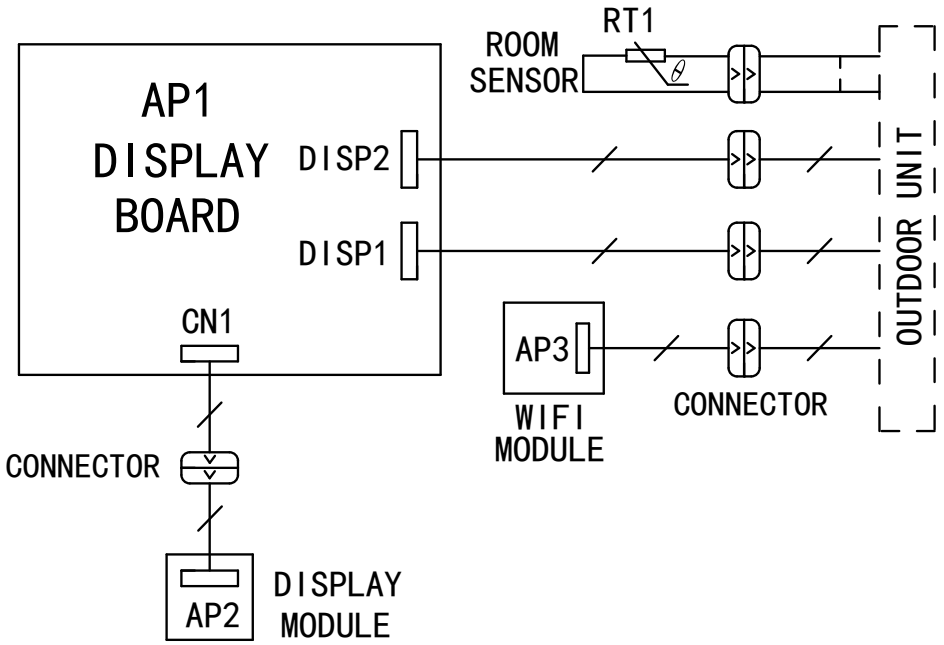

Dachklimagerät

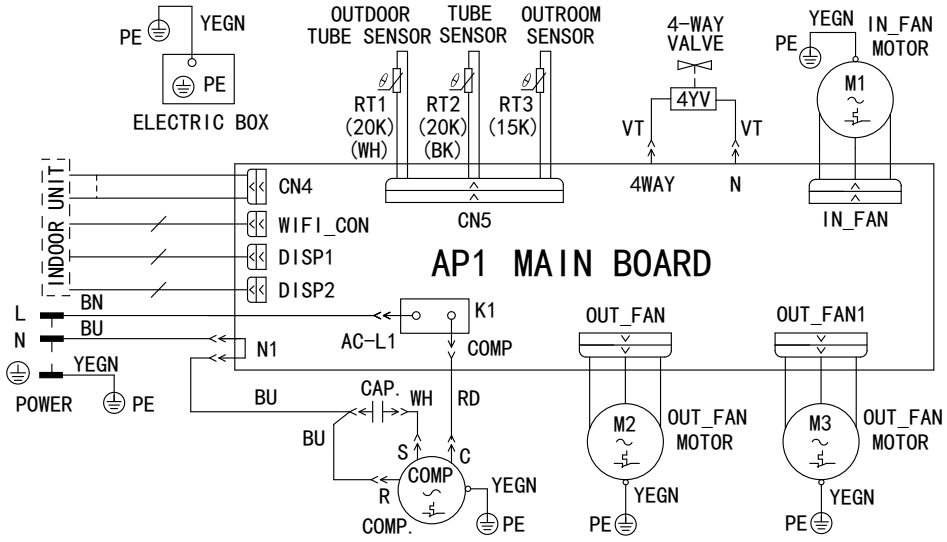

LIEFERUMFANG

INHALT

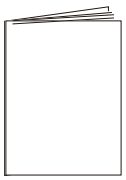

Bedienungsanleitung

Verschlussklammer (10)	Unterbolzen M8X135 (4)	Fernbedienung	Schneidschraube (8)
Doppelseitig gummiertes Papier	Batterien (2) (AAA 1.5V)	Fernbedienungshalterung	Schrägschraube (2) (Fernbedienungshalterung)
Schaumstoff (Oberseite)	Schaumstoffzubehör)	Schaumstoffzubehör	Montageplatte Unterlage
Isoliermantel	Bolzenschraube (4) M6X25	Blechschraube (4) ST4.2X25 MA	Schwamm & Kabelbinder (2)

TEILEBEZEICHNUNG

Innenraum Einheit

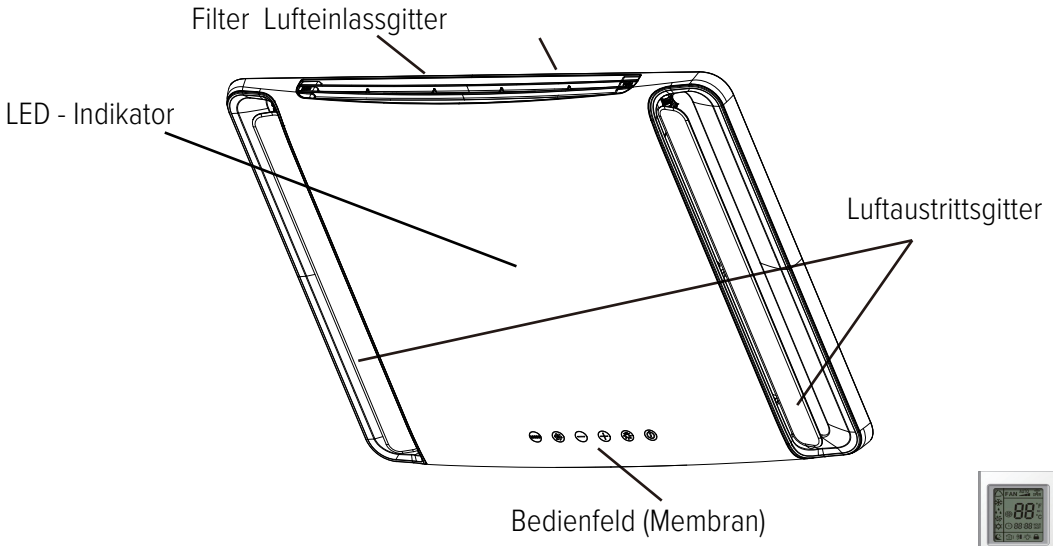

(Inhalt oder Position der Anzeige kann von der obigen Grafik abweichen, bitte beachten Sie das tatsächliche Produkt.)

Fernbedienung

Äußere Einheit

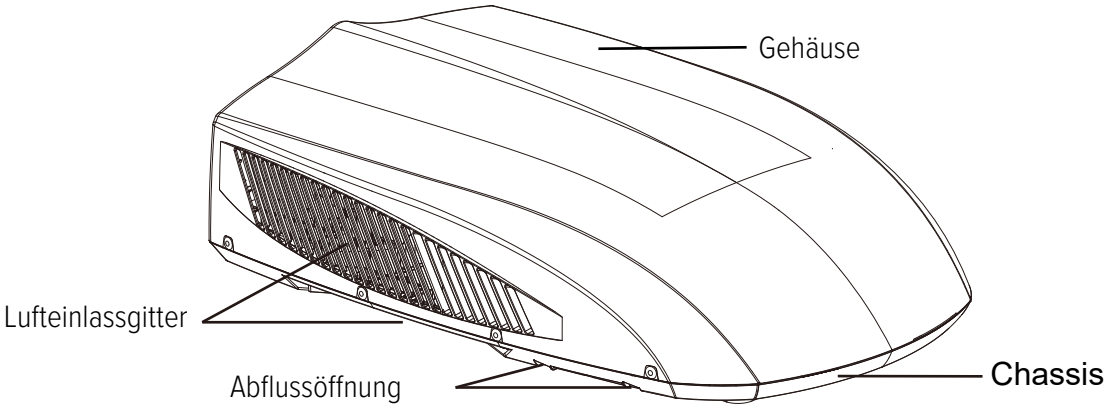

HINWEIS:
Das tatsächliche Produkt kann von den obigen Grafiken abweichen, bitte sehen Sie sich die tatsächlichen Produkte an.

BEDIEUNGSANLEITUNG DER FERNBEDIENUNG

■ Tasten

Hinweis: Diese Fernbedienung ist die Universalfernbedienung. Nicht alle Funktionen sind für dieses Gerät verfügbar.

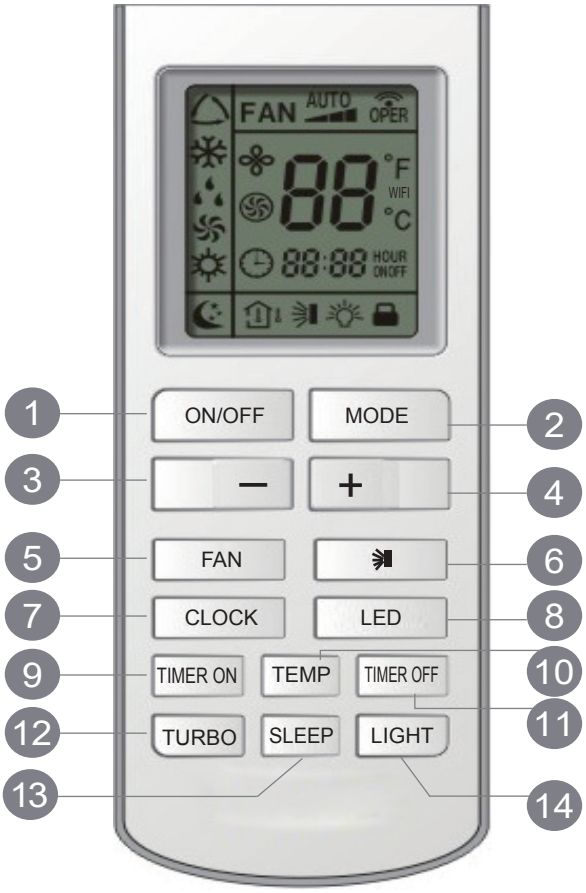

1. ON/OFF Taste
2. MODE Taste
3. - Taste
4. + Taste
5. FAN Taste
6. Taste
7. CLOCK Taste
8. LED Taste TIMER
9. ON Taste
10. TEMP Taste
11. TIMER OFF Taste
12. TURBO Taste
13. SLEEP Taste
14. LIGHT Taste

■ Einführung für Symbole auf dem Bildschirm

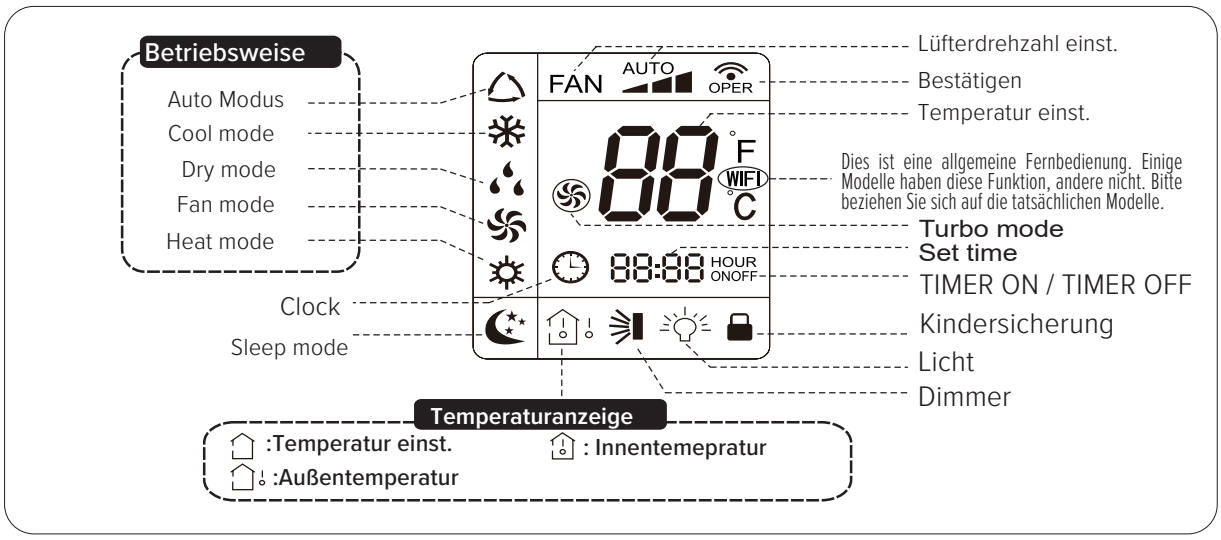

■ Einführung für die Tasten der Fernbedienung

Hinweis:

● Dies ist eine Fernbedienung für den allgemeinen Gebrauch, sie kann für Klimaanlagen mit Multifunktion verwendet werden; für einige Funktionen, die das Modell nicht hat, wenn Sie die entsprechende Taste auf der Fernbedienung drücken, wird das Gerät den ursprünglichen Betriebsstatus beibehalten.

● Nach dem Einschalten gibt das Klimagerät einen Ton ab und die Betriebsanzeige (rote Anzeige) erscheint. " ⏻ " *is ON* Sie können das Klimagerät über die Fernbedienung bedienen.

● Im EIN-Status wird nach jedem Tastendruck auf der Fernbedienung das Signalsymbol "📶" auf der Fernbedienung einmal blinken und das Klimagerät gibt einen Ton ab, der anzeigt, dass das Signal an das Klimagerät gesendet wurde.

● Im ff-Status werden die eingestellte Temperatur und das Uhrensymbol auf dem Display der Fernbedienung angezeigt. (Wenn Timer Ein, Timer Aus und Lichtfunktionen eingestellt sind, werden die entsprechenden Symbole gleichzeitig auf dem Display der Fernbedienung angezeigt); Im Status ON werden auf dem Display die entsprechenden eingestellten Funktionssymbole angezeigt.

1 ON/OFF Taste

Drücken Sie diese Taste, wird das Gerät eingeschaltet, drücken Sie sie noch einmal, wird das Gerät ausgeschaltet. Wenn Sie das Gerät ein- oder ausschalten, wird die Timer- und Sleep-Funktion abgebrochen, aber die eingestellte Zeit bleibt erhalten.

2 MODE Taste

Drücken Sie diese Taste, um die Modi Auto, Cool, Dry, Fan und Heat auszuwählen. Der Auto-Modus ist die Standardeinstellung beim Einschalten. Im Automatikmodus wird die Temperatur nicht angezeigt; im Heizmodus ist der Anfangswert 28°C (82°F); in den anderen Modi ist der Anfangswert 25°C (77°F).

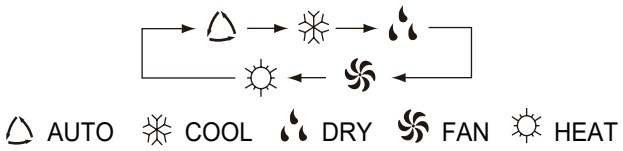

(Nur für Kühl- und Heizgerät. Bei einem Gerät, das nur kühlt, erfolgt keine Aktion, wenn es das Signal für den Heizbetrieb empfängt).

3 - Taste

Die Vorwahltemperatur kann verringert werden. Drücken Sie diese Taste, um die Temperatur einzustellen. Wenn Sie diese Taste zwei Sekunden lang gedrückt halten, kann sich der relative Inhalt schnell ändern, bis Sie die Taste loslassen und den Befehl senden, dass das ℃(℉)-Signal die ganze Zeit angezeigt wird. Die Temperatureinstellung ist im Auto-Modus nicht verfügbar, aber der Befehl kann gesendet werden, wenn Sie diese Taste drücken.

4 + Taste

Voreinstellung der Temperaturerhöhung. Drücken Sie diese Taste, können Sie die Temperatur einstellen, wenn das Gerät eingeschaltet ist. Halten Sie diese Taste für mehr als 2 Sekunden gedrückt, wird der entsprechende Inhalt schnell geändert, bis Sie die Taste loslassen und die Informationen senden, °C (°F) wird die ganze Zeit angezeigt. Im Auto-Modus kann die Temperatur nicht eingestellt werden, aber durch Betätigung dieser Taste kann das Signal gesendet werden. Celsius-Einstellbereich: 16-30; Fahrenheit Skala Einstellbereich 61-86.

5 FAN Taste

Wenn Sie diese Taste drücken, können Sie die Geschwindigkeiten Auto, Niedrig, Mittel und Hoch wählen. Nach dem Einschalten ist die Lüfterautomatik in diesem Modus nicht verfügbar. Wenn Sie die Taste AUTO drücken, ändert sich die Lüftergeschwindigkeit nicht.

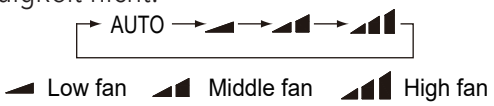

Hinweis: Im Trockenmodus ist die Lüftergeschwindigkeit nicht einstellbar, eine niedrige Lüftergeschwindigkeit ist zwingend erforderlich.

6 Taste

Drücken Sie diese Taste, um die Schaukelfunktion einzuschalten; drücken Sie 4 Sekunden später diese Taste, um die Schaukelfunktion auszuschalten, und sie wird kreisförmig arbeiten. Bei anderen Klimaanlagen können Sie diese Taste drücken, um den Schwenkwinkel einzustellen, der sich kreisförmig wie unten dargestellt ändert:

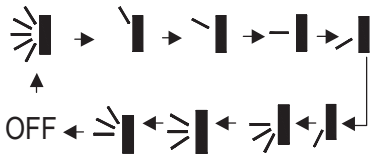

Dies ist eine universell einsetzbare Fernbedienung. Wenn die Fernbedienung die folgenden drei Arten von Status sendet, wird der Schwingungsstatus der Haupteinheit sein:

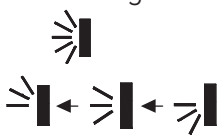

Wenn die Luftleitlamelle anfängt, auf und ab zu schwingen, wird die Luftleitlamelle in der aktuellen Position gestoppt, wenn Sie die Schwenkung ausschalten.

was anzeigt, dass die Leitjalousie zwischen allen fünf Positionen auf und ab schwingt.

7 CLOCK Taste

Drücken Sie diese Taste, die Uhr kann eingestellt werden, das Signal blinkt und wird angezeigt. Innerhalb von 5 Sekunden kann der Wert durch Drücken der Taste + oder - eingestellt werden. Wenn Sie diese Taste 2 Sekunden lang gedrückt halten, wird der Wert auf der Zehnerstelle der Minute alle 0,5 Sekunden um 1 erhöht. Während des Blinkens, drücken Sie die Uhrentaste erneut, das Signal wird konstant angezeigt und zeigt die erfolgreiche Einstellung an. Nach dem Einschalten wird standardmäßig 12:00 angezeigt und das Signal wird angezeigt. Wenn ein Signal angezeigt wird, bedeutet dies, dass der aktuelle Zeitwert der Uhrwert ist, andernfalls wird Ihnen der Timerwert angezeigt.

8 LED Taste

Mit dieser Taste können Sie das LED-Licht auf dem Bedienfeld ein- oder ausschalten.

9 TIMER ON Taste

Timer-Einstellung: Das Signal "ON" blinkt und wird angezeigt, das Signal wird ausgeblendet, der numerische Abschnitt wird zum Timer-Einstellungsstatus. Während des 5-sekündigen Blinkens kann durch Drücken der + oder - Taste der Zeitwert des numerischen Abschnitts eingestellt werden, bei jedem Drücken der Taste wird der Wert um 1 Minute erhöht oder verringert. Halten Sie die Taste + oder - gedrückt, 2 Sekunden später wird

schnell ändern, ist die Art der Änderung: Während der anfänglichen 2,5 Sekunden wechseln zehn Zahlen in der Einerstelle der Minute, dann ist die Einerstelle konstant, zehn Zahlen wechseln in der Zehnerstelle der Minute mit 2,5 Sekunden Geschwindigkeit und tragen. Drücken Sie während des 5-Sekunden-Blinkens die Timer-Taste, die Timer-Einstellung ist erfolgreich. Der Timer On ist eingestellt, drücken Sie erneut die Timer On-Taste, der Timer On wird abgebrochen. Bevor Sie den Timer einstellen, stellen Sie bitte die Uhr auf die aktuelle Uhrzeit ein.

10 TEMP Taste

Drücken Sie diese Taste, um die Anzeige der Einstelltemperatur des Innengeräts oder der Umgebungstemperatur des Innengeräts auszuwählen. Wenn das Innengerät zum ersten Mal eingeschaltet wird, zeigt es die Einstellungstemperatur an, wenn der Temperaturanzeigestatus von einem anderen Status auf "" geändert wird, zeigt es die Umgebungstemperatur an, 5 Sekunden später oder innerhalb von 5 Sekunden, wenn es ein anderes Fernbedienungssignal empfängt, kehrt es zur Anzeige der Einstellungstemperatur zurück. wenn die Benutzer den Temperaturanzeigestatus nicht eingestellt haben, wird die Einstellungstemperatur angezeigt.
(Diese Funktion gilt für einen Teil der Modelle)
Nach dem Einschalten ist die Anzeige der eingestellten Temperatur voreingestellt (je nach den Anforderungen des Kunden an die Anzeige, wenn es keine Anforderungen gibt, wird standardmäßig die voreingestellte "", Temperatur angezeigt und es wird kein Symbol auf der drahtlosen Fernbedienung angezeigt). Wenn Sie diese Taste drücken, wird (bei Anzeige) die voreingestellte Temperatur angezeigt; (bei Anzeige) wird die Raumtemperatur angezeigt, der aktuelle Anzeigestatus wird nicht geändert. Wenn die aktuelle Anzeige die Raumtemperatur anzeigt und ein anderes Fernbedienungssignal empfangen wird, wird die voreingestellte Temperatur angezeigt, 5 Sekunden später wird wieder die Raumtemperatur angezeigt.
(Diese Funktion ist für einen Teil der Modelle anwendbar)

11 TIMER OFF Taste

Drücken Sie diese Taste einmal, um in die TIMER OFF-Einstellung zu gelangen, in diesem Fall blinkt das TIMER OFF-Symbol. Die Einstellmethode ist dieselbe wie bei TIMER ON.

12 TURBO Taste

Im Kühl- oder Heizmodus kann durch Drücken dieser Taste die Turbofunktion ein- oder ausgeschaltet werden. Nach dem Einschalten der Turbofunktion wird deren Signal angezeigt. Wenn Sie den Modus wechseln oder die Lüftergeschwindigkeit ändern, wird diese Funktion automatisch deaktiviert.automatically.

13 SLEEP Taste

Wenn Sie diese Taste drücken, können Sie zwischen Ruhezustand ein und Ruhezustand aus wählen. Nach dem Einschalten ist die Funktion Sleep Off voreingestellt. Nach dem Ausschalten des Geräts wird die Einschlaffunktion abgebrochen. Nach dem Einrichten der Schlaffunktion wird das Signal für den Ruhezustand angezeigt.In diesem Modus kann die Zeit des Timers eingestellt werden. In den Modi Lüfter und Auto ist diese Funktion nicht verfügbar.

14 LIGHT Taste

Drücken Sie diese Taste, um LIGHT on oder off im Displayer zu wählen. Wenn LIGHT on eingestellt ist, wird das Symbol angezeigt und die Kontrollleuchte im Display leuchtet. Wenn LICHT aus eingestellt ist, wird das Symbol angezeigt und die Kontrollleuchte im Anzeigegerät ist ausgeschaltet.

SONDERFUNKTIONEN

AUTO RUN

Wenn die Betriebsart AUTO RUN gewählt ist, wird die eingestellte Temperatur nicht auf dem LCD-Display angezeigt, sondern das Gerät richtet sich automatisch nach der Raumtemperatur, um die geeignete Betriebsart zu wählen und die Umgebung angenehm zu gestalten.

qro^l brkhqflk

Wenn Sie diese Funktion starten, läuft das Gerät mit superhoher Lüftergeschwindigkeit, um schnell zu kühlen oder zu heizen, damit sich die Umgebungstemperatur so schnell wie möglich der voreingestellten Temperatur nähert.

^l a 2 O±}- H}x¯
(Nicht für alle Modelle verfügbar)

Wenn das Gerät im Heizmodus oder im automatischen Heizmodus läuft, laufen der Kompressor und der Innenlüfter, um das Gerät auszuschalten, hören der Kompressor und der Außenlüfter auf zu laufen. Die obere und untere Leitplanke drehen sich in die horizontale Position, dann läuft der Innenlüfter mit niedriger Lüftergeschwindigkeit, 10 Sekunden später schaltet sich das Gerät aus.

WIFI Funktion

Drücken Sie die Tasten "MODE" und "TURBO" gleichzeitig, um die WIFI-Funktion ein- oder auszuschalten. Wenn die WIFI-Funktion eingeschaltet ist, wird das Symbol " WiFi " auf der Fernbedienung angezeigt; drücken Sie die Tasten "MODE" und "TURBO" gleichzeitig 10 Sekunden lang, die Fernbedienung sendet den WIFI-Reset-Code und dann wird die WIFI-Funktion eingeschaltet. Die WIFI-Funktion ist nach dem Einschalten der Fernbedienung standardmäßig eingeschaltet. (Diese Funktion ist nur bei einigen Modellen verfügbar.)

■ Bedienungsanleitung

Allgemeine Funktionsweise

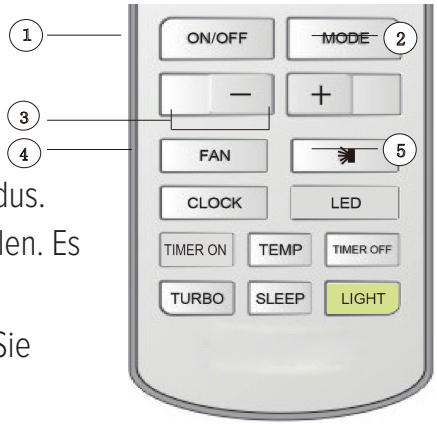

1. Drücken Sie nach dem Einschalten die Taste ON/OFF, und das Gerät beginnt zu laufen. (Hinweis: Wenn das Gerät eingeschaltet ist, schließt sich die Luftleitlamelle des Hauptgeräts automatisch).
2. Drücken Sie die MODE-Taste, wählen Sie den gewünschten Betriebsmodus.
3. Drücken Sie die Taste + oder -, um die gewünschte Temperatur einzustellen. Es ist nicht notwendig, die Temperatur im AUTO-Modus einzustellen).
4. Drücken Sie die FAN-Taste, um die Lüftergeschwindigkeit einzustellen; Sie können zwischen LOW, MID und HIGH wählen.
5. Drücken Sie die Taste, um die Schaukel auszuwählen.

Optionaler Betrieb

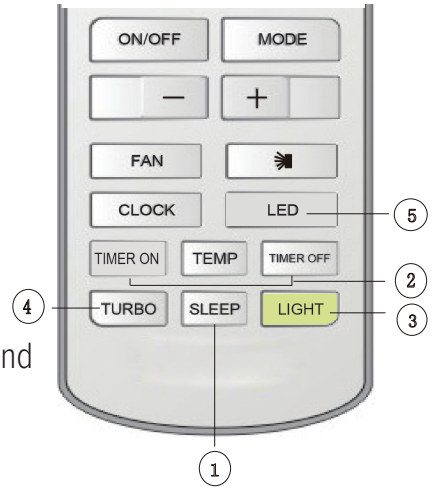

1. Drücken Sie die SLEEP Taste, um SLEEP einzustellen.
2. Durch drücken der Tasten TIMER ON und TIMER OFF, können den geplanten Timer ein- oder ausschalten.
3. Drücken Sie die Taste LIGHT, um die Anzeige des Geräts ein- und auszuschalten (diese Funktion ist möglicherweise bei einigen Geräten nicht verfügbar).
4. Drücken Sie die TURBO-Taste, können Sie die TURBO-Funktion ein- und ausschalten.
5. Drücken Sie die LED-Taste, um das Licht auf dem´ Bedienfeld ein- oder auszuschalten.

■ Batterientausch der Fernbedienung

1. Drücken Sie auf die mit "", markierte Rückseite der Fernbedienung, wie in der Abbildung gezeigt, und schieben Sie dann die Abdeckung des Batteriefachs in Pfeilrichtung heraus
2.Ersetzen Sie zwei 7# (AAA 1,5V) Trockenbatterien und stellen Sie sicher, dass die Position des "+"-Pols und des "-"-Pols korrekt ist.
3.Bringen Sie die Abdeckung des Batteriefachs wieder an.

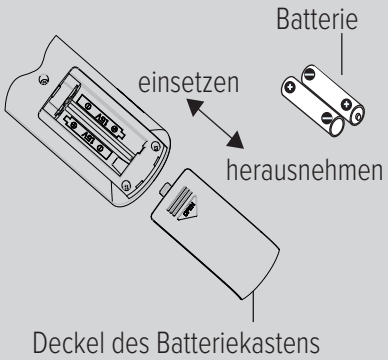

HINWEIS

Richten Sie den Fernbedienungssignalgeber während des Betriebs auf das Empfangsfenster am Innengerät.

● Der Abstand zwischen Signalsender und Empfangsfenster sollte nicht mehr als 8 m betragen, und es sollten sich keine Hindernisse dazwischen befinden.

● Das Signal kann leicht in einem Raum gestört werden, in dem sich eine Leuchtstofflampe oder ein schnurloses Telefon befindet; Die Fernbedienung sollte sich während des Betriebs in der Nähe des Innengeräts befinden.

● Tauschen Sie neue Batterien des gleichen Modells aus, wenn ein Austausch erforderlich ist.

● Wenn Sie die Fernbedienung für längere Zeit nicht benutzen, nehmen Sie bitte die Batterien heraus.

● Wenn die Anzeige auf der Fernbedienung unscharf ist oder es keine Anzeige gibt, tauschen Sie bitte die Batterien aus.

BEDIENFELD

Hinweis: Wenn die Fernbedienung nicht vorhanden ist, bedienen Sie das Bedienfeld.

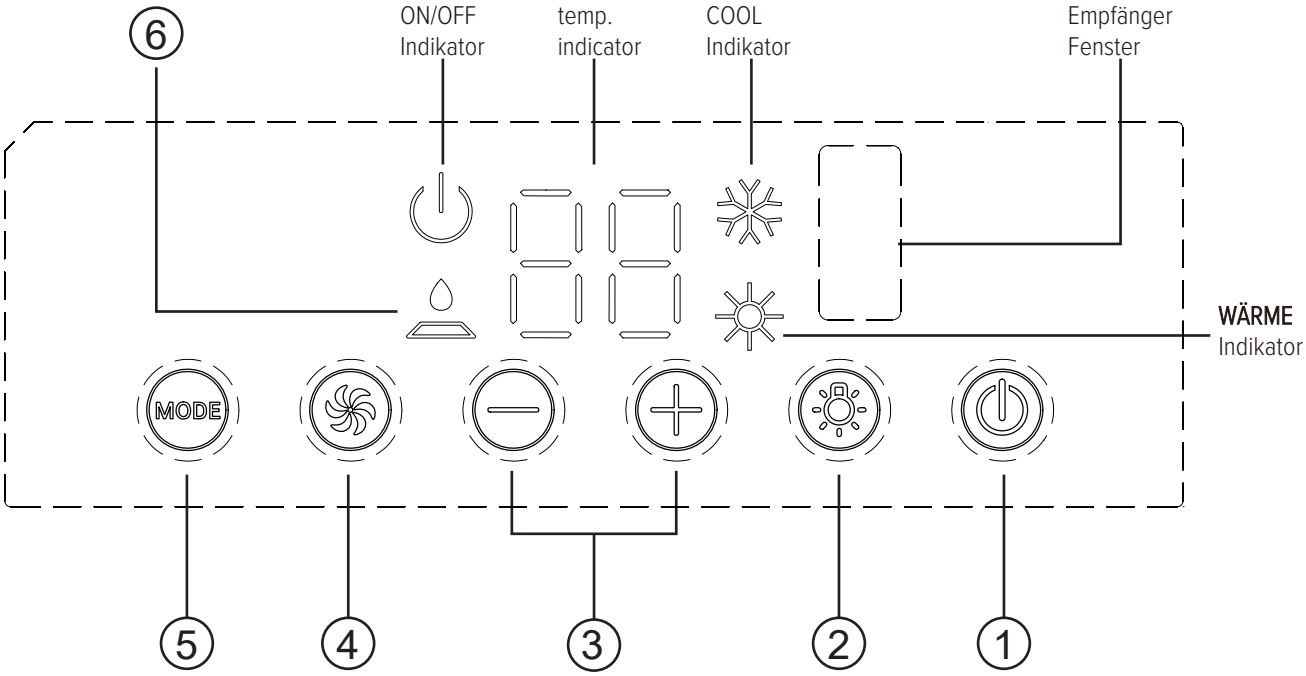

1 ON/OFF Taste

Der Betrieb startet, wenn Sie diese Taste drücken, und stoppt, wenn Sie diese Taste erneut drücken.

2 LICHT-Taste

Drücken Sie diese Taste, um die Displaybeleuchtung am Innengerät ein- oder auszuschalten.

3 (+/-)-Taste

Drücken Sie die Taste +, um die eingestellte (Betriebs-)Temperatur des Geräts zu erhöhen, und drücken Sie die Taste -, um die eingestellte (Betriebs-)Temperatur des Geräts zu verringern. der Temperatureinstellbereich liegt zwischen 16-30 °C (61~86 F).

4 FAN SPEED Taste

Wählen Sie nacheinander die Lüfterstufen LOW, MED, HIGH und TURBO.

5 MODE Taste

Wählen Sie die Betriebsart, COOL,FAN, HEAT.

6 FILTER-CHECK-Anzeige

Diese Funktion ist eine Erinnerung an die Reinigung des Luftfilters (normale Wartung) für einen effizienteren Betrieb. Die Leuchte schaltet sich automatisch ein, wenn der Ventilator mehr als 250 Stunden in Betrieb ist. Wenn das Licht an ist, schalten Sie das Gerät aus und schalten Sie es aus, nehmen Sie den Luftfilter heraus und reinigen Sie ihn, setzen Sie dann den Luftfilter wieder ein, schalten Sie das Gerät ein und schalten Sie es ein, das Licht leuchtet immer noch, drücken Sie die+ Taste für 5s, das Licht schaltet sich aus.

VOR INBETRIEBNAHME

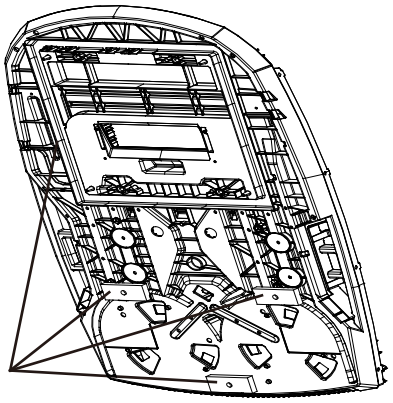

Testen Sie das Gerät bei ordnungsgemäßer Spannungsversorgung. Lesen Sie dazu den Abschnitt Betriebsanleitung in der Betriebs- und Installationsanleitung. Vergewissern Sie sich, dass alle Bedienelemente richtig funktionieren, und trennen Sie dann die Stromversorgung des Geräts.

- Prüfen Sie bitte vor der Montage, ob das Gerät mit drei Stück Gummipads und quadratischem Dichtungsstreifen montiert ist.

⚠ WARNUNG

Bewegliche Teile können zu Verletzungen führen. Seien Sie vorsichtig, wenn Sie das Gerät testen.

Betreiben Sie das Gerät nicht mit abgenommener Außenabdeckung.

SCHRITT 1 - AUSWAHL EINES AUFSTELLUNGSORTES & INSTALLATION DER DACHKLIMAANLAGE

Ihr Klimagerät wurde für den Einsatz in Freizeitfahrzeugen konzipiert.
Prüfen Sie das Dach des Fahrzeugs, um festzustellen, ob es sowohl das Dachaufsatzgerät als auch die Deckenbaugruppe ohne zusätzliche Stützen tragen kann. Vergewissern Sie sich, dass der Deckenmontagebereich im Innenraum nicht mit bestehenden Strukturen kollidiert.
Sobald der Standort für Ihr Klimagerät festgelegt ist. Es muss eine verstärkte und gerahmte Dachöffnung geschnitten werden (falls keine Öffnung vorhanden ist), oder Sie können vorhandene Lüftungsöffnungen verwenden.

FALL A

Wenn an der gewünschten Montagestelle für das Klimagerät bereits eine Dachentlüftung vorhanden ist, müssen die folgenden Schritte durchgeführt werden:

1. Entfernen Sie alle Schrauben, mit denen die Dachluke am Fahrzeug befestigt ist. Entfernen Sie die Lüftungsöffnung und alle zusätzlichen Verkleidungen. Entfernen Sie vorsichtig alle Kreidungen rund um die Öffnung, so dass die Oberfläche frei ist.
2. Es kann notwendig sein, einige der alten Befestigungslöcher der Dachentlüftung abzudichten, die aus der Dichtung der Grundplatte der Klimaanlage herausfallen können.
3. Prüfen Sie die Größe der Dachöffnung. Wenn die Öffnung kleiner als 356x356mm ist, muss die Öffnung vergrößert werden. Wenn die Öffnung größer als 356x356mm ist, muss eine Montageplatte (Rahmen) angefertigt werden, um die Öffnungsgröße zu verringern (siehe Abbildung 1).

FALL B

Wenn keine Dachentlüftungsöffnung verwendet wird, muss eine neue Öffnung (siehe Abbildung 1) in das Fahrzeugdach geschnitten werden.
Seien Sie beim Ausschneiden der Deckenöffnung vorsichtig, denn wenn die Deckenöffnung mit Teppichboden ausgelegt ist, kann es zu Verwicklungen kommen. Nachdem die Öffnung im Dach und in der Innendecke die richtige Größe haben, muss eine Rahmenkonstruktion zwischen dem äußeren Dach und der Innendecke angebracht werden. Die verstärkte Rahmenkonstruktion muss den folgenden Richtlinien entsprechen:

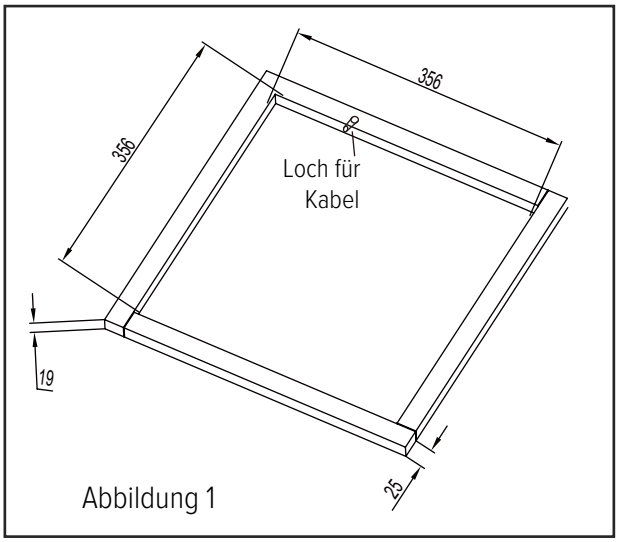

Abbildung 1

1. Das Dach muss in der Lage sein, sowohl das Gewicht der Dachklimaanlage als auch der inneren Deckenbaugruppe zu tragen.
2. Es muss in der Lage sein, die Dachaußenfläche und die Innendecke auseinanderzuhalten und zu stützen, so dass beim Zusammenschrauben der Dachklimaanlage und der Deckenbaugruppe kein Einsturz erfolgt. Ein typischer Tragrahmen ist in Abbildung 1 dargestellt.
3. Es muss eine Öffnung durch den Rahmen für die Stromversorgungskabel vorhanden sein. Führen Sie die Versorgungskabel durch den Rahmen, während der Tragrahmen installiert wird.

ACHTUNG

1. Die Dachklimaanlage muss auf einer ebenen Ebene von vorne nach hinten und von Seite zu Seite montiert werden, wenn das Fahrzeug auf einer ebenen Ebene geparkt ist. Abbildung 2 zeigt die maximal zulässigen Grade, in denen das Gerät über oder unter der Ebene montiert werden kann.
2. Wenn das Fahrzeugdach so geneigt (nicht eben) ist, dass die Dachklimaanlage nicht innerhalb der maximal zulässigen Gradangaben montiert werden kann, muss eine äußere Ausgleichsscheibe hinzugefügt werden, um das Gerät eben zu machen. Eine typische Ausgleichsscheibe ist in Abbildung 3 dargestellt.
3. Nachdem das Klimagerät auf dem Dach nivelliert wurde, kann eine zusätzliche Unterlegscheibe über der inneren Deckenmontage erforderlich sein. Die Dachklimaanlage und die Innendeckenbaugruppe müssen rechtwinklig zueinander sein, bevor sie miteinander befestigt werden.
4. Nachdem der Bereich für die Montagebohrungen ordnungsgemäß vorbereitet wurde, entfernen Sie den Karton und die Versandunterlagen um das Klimagerät. Heben Sie das Gerät vorsichtig auf das Fahrzeugdach. Verwenden Sie zum Anheben nicht die äußere Kunststoffabdeckung. Setzen Sie die Dachklimaanlage auf das vorbereitete Montageloch.
5. Das spitze Ende (Nase) der Abdeckung muss zur Vorderseite des Fahrzeugs zeigen.

Hinweis: Stellen Sie das Gerät zum Betrieb möglichst auf eine waagerechte Fläche. Das Gerät kann nur kurzzeitig bei einem maximalen Neigungswinkel von 5º betrieben werden, um das Austreten von Wasser zu verhindern.

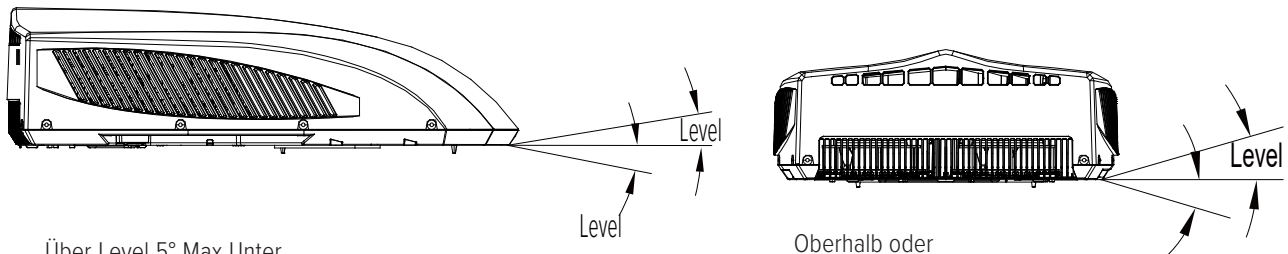

Über Level 5° Max Unter Level 0° Max

Abbildung 2

Oberhalb oder unterhalb von Level 5° Maximum

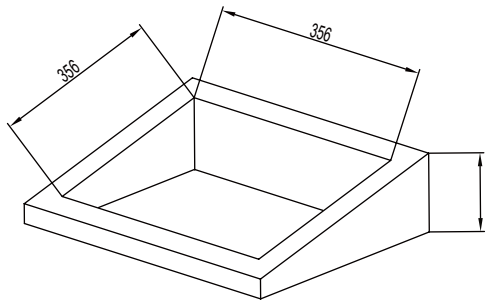

Höhe variiert, um Gerät eben zu machen

Abbildung 3

ABMESSUNGEN DES KLIMAGERÄTS BEACHTEN (DACH DES GERÄTS)

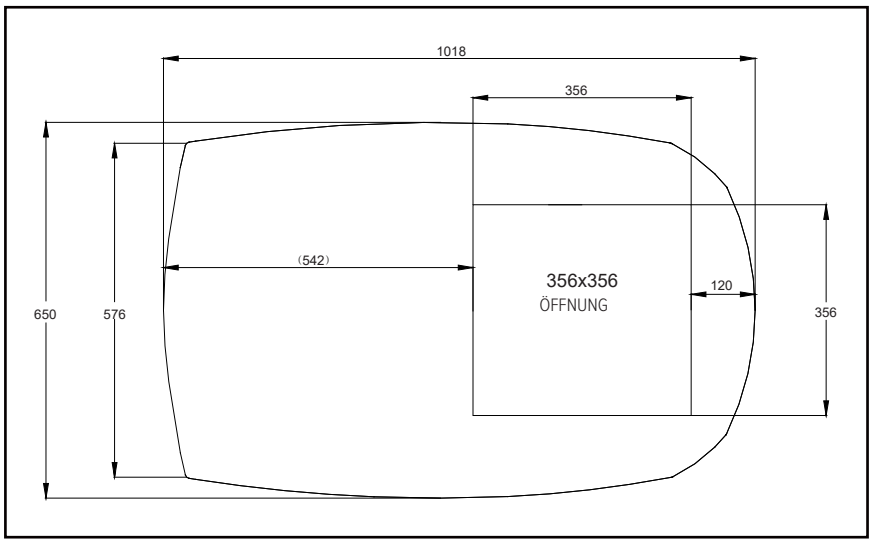

SCHRITT 2-MONTAGE DES AUSSENGERÄTS

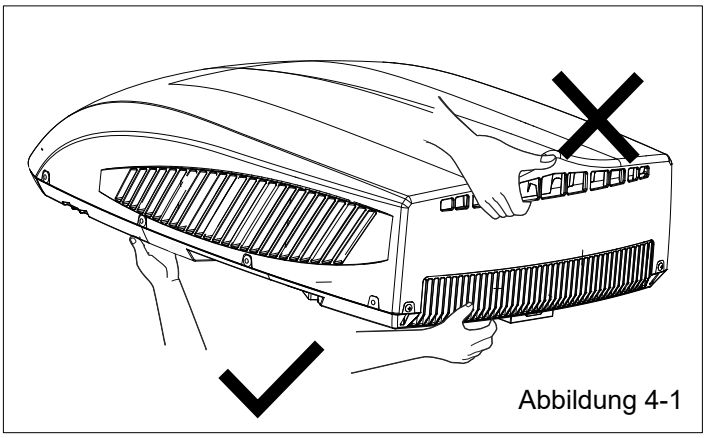
Abbildung 4-1

1.) Öffnen Sie die Verpackung und nehmen Sie das Außengerät heraus.

Wenn Sie das Außengerät nach dem Auspacken herausnehmen, heben Sie das Luftauslassgitter auf der Rückseite des Außengehäuses nicht an (siehe Abbildung 4-1).

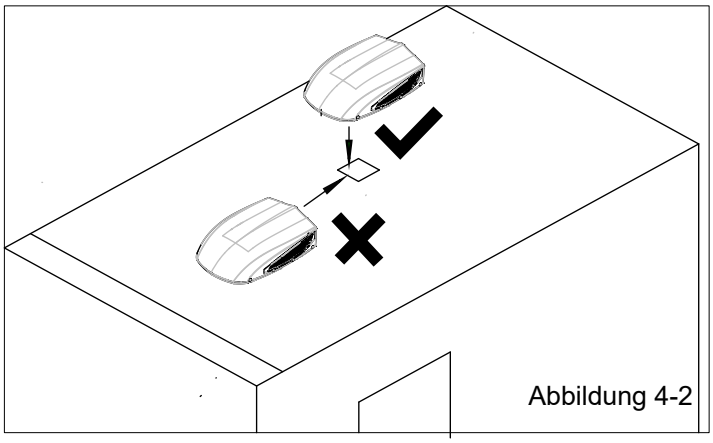
Abbildung 4-2

2.) Befestigen Sie das Außengerät auf dem Dach des Fahrzeugs und bohren Sie dann Löcher.

3.) Platzieren Sie das Außengerät auf dem Fahrzeugdach; heben Sie das Außengerät an und platzieren Sie das Außengerät nach dem Bohren von Löchern auf dem Fahrzeugdach. Ziehen Sie das Außengerät nicht. Andernfalls kann der Dichtungsstreifen abfallen (siehe Abbildung 4-2).

SCHRITT 3 - MONTAGE DER DECKENBAUGRUPPE

Vergewissern Sie sich, dass Sie die Dachklimaanlage und die Innendeckenbaugruppe richtig aufeinander abgestimmt haben.Vorsicht vor dem Anziehen der Schrauben:

1. Die anwendbare Dicke des Fahrzeugdachs reicht von 30 mm bis 80 mm.
2. Schrauben Sie die vier Schrauben vor dem Anziehen von Hand ein und verbieten Sie das gewaltsame Eindrehen.
3. Beim Verschrauben von Schrauben können Sie automatisches Werkzeug verwenden. Ziehen Sie eine Schraube nicht vollständig an und ziehen Sie dann andere Schrauben fest, um ein Verkleben des Gewindes zu vermeiden.
4. Das maximale Anzugsdrehmoment liegt im Bereich von 2,3Nm ~ 2,5Nm.

Die folgenden Schritt-für-Schritt-Anweisungen müssen in der folgenden Reihenfolge durchgeführt werden, um eine ordnungsgemäße Installation zu gewährleisten.

1. Nehmen Sie die Deckenbaugruppe vorsichtig aus dem Karton (Die Fernbedienung ist mit der Deckenbaugruppe verpackt).

2. Entfernen Sie das Deckengitter von der Deckenbaugruppe.

3. Bevor Sie das Außengerät der Freizeitfahrzeug-Klimaanlage auf dem Fahrzeugdach installieren, montieren Sie die Platte mit dem Luftauslass und dem Schaumstoff (oben) mit 4 Schrauben (25 mm lang) am Chassis des Außengeräts (siehe Abb. 5-1).

4. Tragen Sie dann das Außengerät auf das Fahrzeugdach und richten Sie es an den Öffnungen auf dem Fahrzeugdach aus. Verwenden Sie 2 Sätze Montageplatten und 4 Schrauben, um das Außengerät zu montieren (siehe Abb. 5).

5. Sie müssen die Befestigungsschrauben von Hand anziehen (einschrauben), um ein Überdrehen zu vermeiden. STARTEN SIE DIE MONTAGEBOLZEN NICHT MIT EINER DRUCKLUFTPISTOLE. Die Montageschrauben sollten angezogen werden, der Vorgang ist abgeschlossen, wenn die Dichtung der Bodenplatte gleichmäßig zusammengedrückt wurde.

6. Montieren Sie vor der Installation der Luftkanalbaugruppe des Innengeräts der Klimaanlage für Freizeitfahrzeuge die Schaumbaugruppe entsprechend der Dicke des Fahrzeugdachs. Verwenden Sie nach der simulierten Installation eine angemessene Menge an Schwamm und Schaumstoffeinheit. Kleben Sie den Schwamm und die Schaumstoffeinheit mit doppelseitigem Klebeband (vom Benutzer vorbereitet) an (siehe Abb. 5-2, 5-3).

   Bringen Sie die Schaumstoffeinheit an der Luftkanalbaugruppe an. Befestigen Sie die Luftkanalbaugruppe mit 4 Schraubbolzen auf der Montageplatte. Prüfen Sie nach dem Anschluss des Außengeräts an das Innengerät, ob sich die Schaumstoffbaugruppe gelöst hat (siehe Abb. 5).

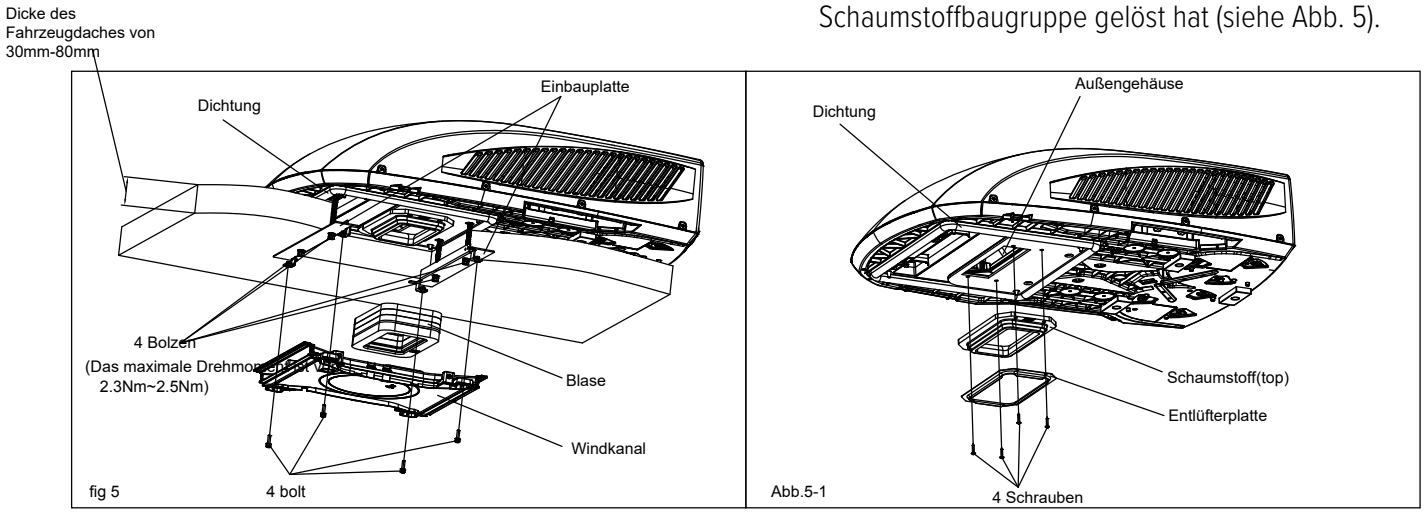

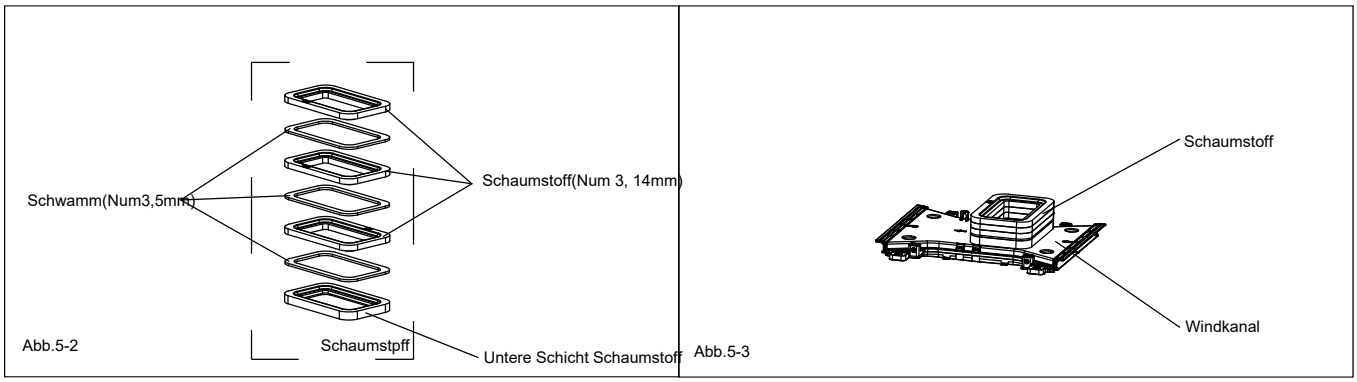

SCHRITT 4 - ELEKTRISCHE VERDRAHTUNG

VERLEGUNG DER 220-240-V-WECHSELSTROMVERKABELUNG

⚠ WARNUNG

Vergewissern Sie sich, dass alle Stromzuführungen zum Gerät unterbrochen sind, bevor Sie Arbeiten am Gerät durchführen, um die Möglichkeit eines Stromschlags oder einer Verletzung und/oder einer Beschädigung des Geräts zu vermeiden. Nachdem der innere Deckenmontagerahmen ordnungsgemäß an der Aufdachklimaanlage befestigt wurde, müssen die folgenden elektrischen Anschlüsse vorgenommen werden.

1. Wie in Abb.7 gezeigt, hat das Außengerät zwei Sätze von abgehenden Drähten, nämlich das Netzkabel (Hochstrom) und die Steuersignaldrähte. Die erste Leitung sollte direkt an die Stromversorgungsklemme angeschlossen werden, während die zweite Leitung an die Steuersignalleitung des Innengeräts angeschlossen werden sollte.
2. Wie in Abb.8 gezeigt, hat das Innengerät einen Satz Steuersignaldrähte mit insgesamt 4 Verdrahtungsklemmen.

3. Verbinden Sie die Verdrahtungsklemmen der Innen- und Außengeräte nacheinander, wie in der Abbildung gezeigt. Verwenden Sie dann ein Stück Schwamm, um die Verdrahtungsklemmen miteinander zu umwickeln, wobei jede Klemme separat vom Schwamm umschlossen wird. Vermeiden Sie Lücken zwischen den einzelnen Drähten.

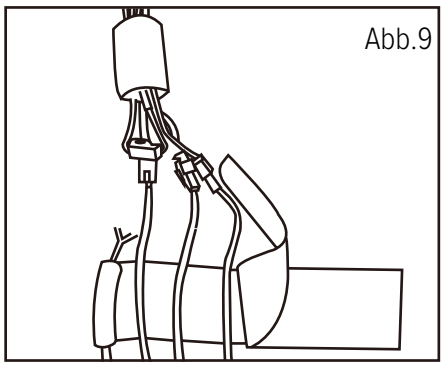

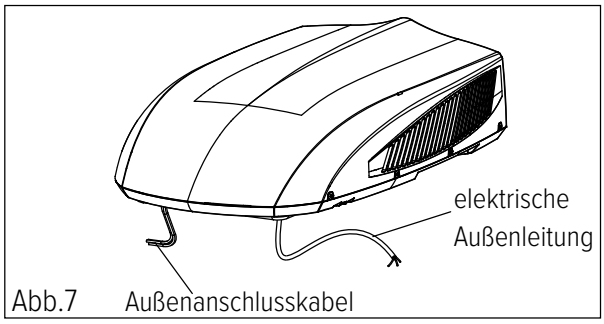

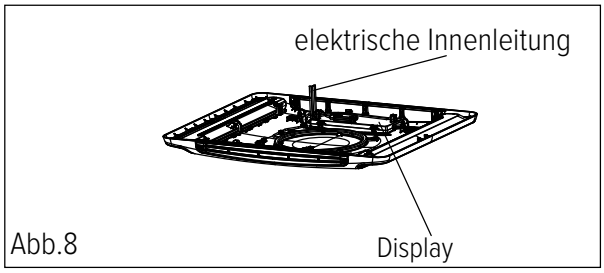

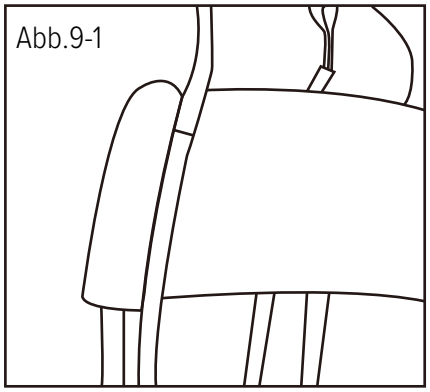

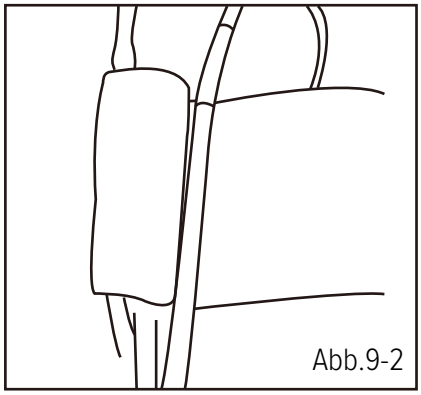

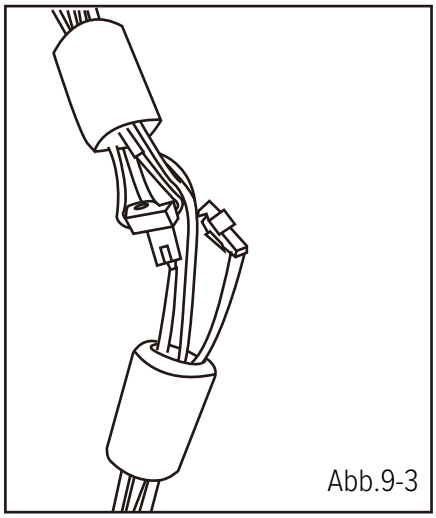

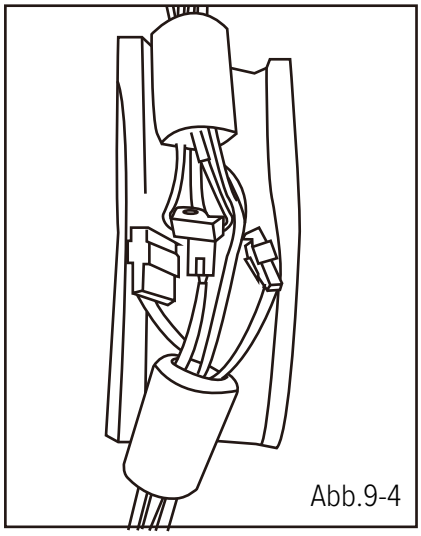

4. Verwenden Sie, wie in der Abbildung gezeigt, ein Stück Wärmeisoliermantel, um die Verdrahtung zu umschließen

Klemmen und Schwamm. Kleben Sie dann den Wärmedämmmantel auf und befestigen Sie ihn mit Kabelbindern.

Hinweis: 1. Kabelbinder müssen an dem Bereich mit dem Schwamm und der Wärmeisolierhülle angebracht werden; 2. Legen Sie die Wärmeisolierhülle vor der Installation der Frontplatte des Innengeräts auf den Luftkanal.

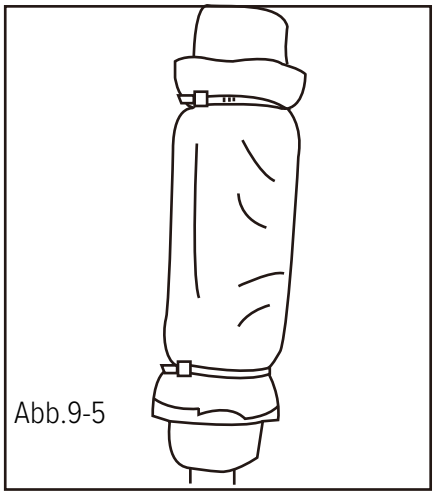

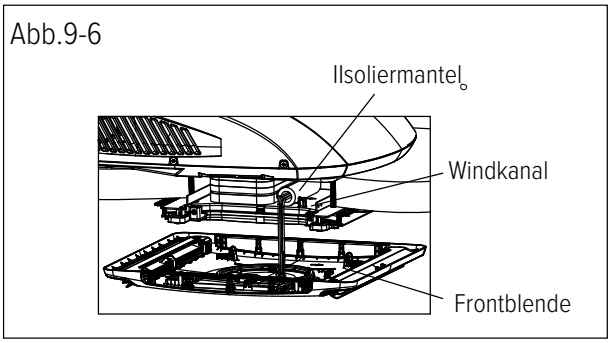

SCHRITT 5 - FERTIGSTELLUNG DER INSTALLATION

Um die Installations- und Systemprüfungsanforderungen abzuschließen, müssen die folgenden Schritte durchgeführt werden.

1. Überprüfen Sie die Position des Thermostats. Stellen Sie sicher, dass der Thermostat durch die Halteführung geführt wird und keine Metallfläche berührt.

2. Befestigen Sie das Deckengitter mit 4 Schrauben am Windkanal der Deckenmontage. (siehe Abbildung 10).

3. Bringen Sie den gesunden Filter und das Lufteinlassgitter an. Drücken Sie "PUSH" und verriegeln Sie mit den Klammern.

4. Schalten Sie die Spannungsversorgung ein und prüfen Sie, ob das Gerät funktioniert oder nicht.

5. Wenn das Innengerät montiert ist und der Spalt zwischen der Platte und der Oberseite des Fahrzeugs nicht gleichmäßig ist, bitten Sie den Hersteller, ihn entsprechend dem Montagestatus einzustellen.

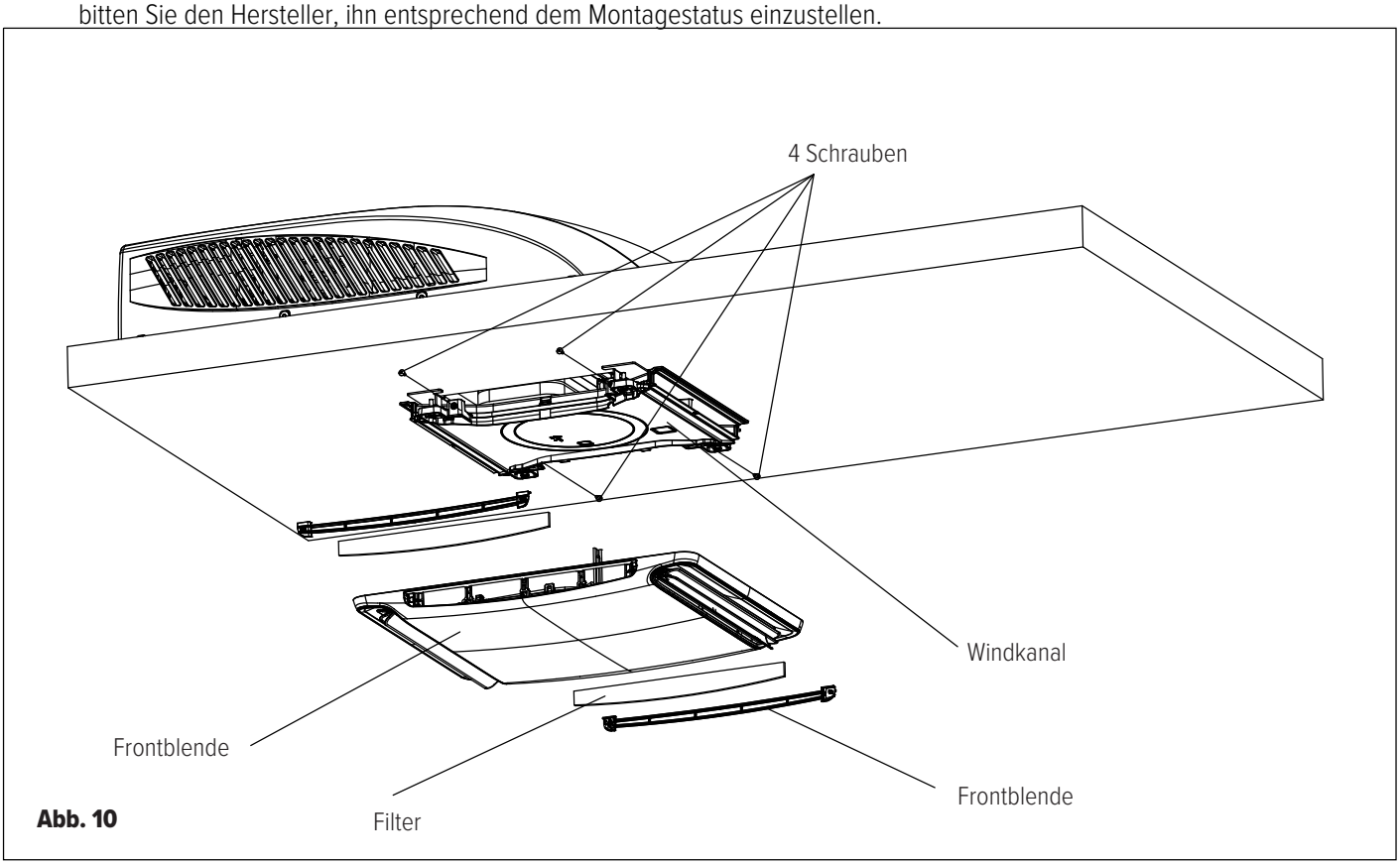

Abb. 10

PROBLEMBEHANDLUNG

Wenn Sie Probleme mit der Klimaanlage Ihres Freizeitfahrzeugs haben, sehen Sie in dieser Anleitung nach, bevor Sie sich an Ihren Kundendienstvertreter wenden.

FEHLER	MÖGLICHER GRUND	LÖSUNG
Die Einheit startet nicht.	Das Gerät ist möglicherweise nicht richtig an die Stromversorgung angeschlossen.	Prüfen Sie die Spannungsversorgung des Fahrzeugs und stellen Sie sicher, dass diese korrekt bereitgestellt wird.
Die Einheit kühlt den Raum nicht.	Das Klimagerät auf dem Dach ist nicht eben.	Montieren Sie die Dachklimaanlage so waagerecht wie möglich von vorne nach hinten und von Seite zu Seite, wenn das Fahrzeug geparkt ist.Achten Sie auf eine korrekte und waagerechte Ausrichtng der Klimaanlage.
	Die Temperatur ist zu hoch.	Stellen Sie die Fernbedienung auf eine niedrigere Temperatureinstellung zurück.
	Die Luft ist verschmutzt.	Entfernen und reinigen Sie den Filter.
	Der Raum war bereits sehr heiß, bevor das Gerät eingeschaltet wurde.	Lassen Sie dem Gerät ausreichend Zeit, um den Raum zu kühlen.
Das Gerät macht Geräusche.	Das Gerät klickt und gurgelt.	Dies sind normale Betriebsgeräusche.
Im Gerät tropft Wasser.	Die Dichtung der Bodenplatte ist nicht gleichmäßig zusammengedrückt.	Die Befestigungsschrauben sollten gleichmäßig angezogen werden, indem die Dichtung der Bodenplatte zusammengedrückt wird.
Das Gerät hat Eis oder Frost auf den Spulen	Die Temperatur im Inneren ist niedrig.	Wählen Sie den FAN-Modus mit der Lüftergeschwindigkeit HIGH.
	Der Filter ist schmutzig.	Entfernen und reinigen Sie den Filter.

FEHLERCODES

- Wenn der Status des Klimageräts fehlerhaft ist, wird die Temperaturanzeige am Innengerät einen Fehlercode anzeigen. Bitte beachten Sie die folgende Liste zur Identifizierung des Fehlercodes.

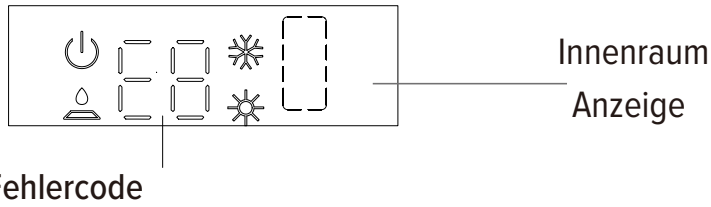

Das obige Anzeigediagramm dient nur als Referenz. Bitte beziehen Sie sich auf das tatsächliche Produkt für die tatsächliche Anzeige und Position.

Fehlercode	Fehlersuche
H3/E8	ann nach einem Neustart des Geräts behoben werden. Wenn nicht, wenden Sie sich bitte an qualifiziertes Fachpersonal für den Service.
PL	Stellen Sie sicher, dass die Netzspannung nicht weniger als 184V beträgt. Sie kann nach einem Neustart des Geräts behoben werden. Wenn nicht, wenden Sie sich bitte an qualifiziertes Fachpersonal für den Service.
F1/F2/F3 F4/F0/JF	Bitte wenden Sie sich für den Service an qualifiziertes Fachpersonal.
H1	Bedeutet den Abtauzustand.

Hinweis: Wenn andere Fehlercodes auftreten, wenden Sie sich bitte an qualifiziertes Fachpersonal, um den Service durchzuführen.

INSTANDHALTUNG

AKTIVITÄT	HÄUFIGKEIT
Entfernen Sie die Abdeckung und waschen Sie die Kondensatorspule	2x pro Jahr
Reinigen Sie den Filter (Je nach Luftqualität kann eine häufigere Reinigung erforderlich sein)	Wenn die Leuchte FILTER CHECK des Klimageräts aufleuchtet.

ENTFERNEN DES LUFTFILTERS

Drücken Sie beide Seiten des Lufteinlassgitters auf die mit "PUSH" markierten Positionen. Öffnen Sie das Lufteinlassgitter und nehmen Sie dann den Filter heraus.

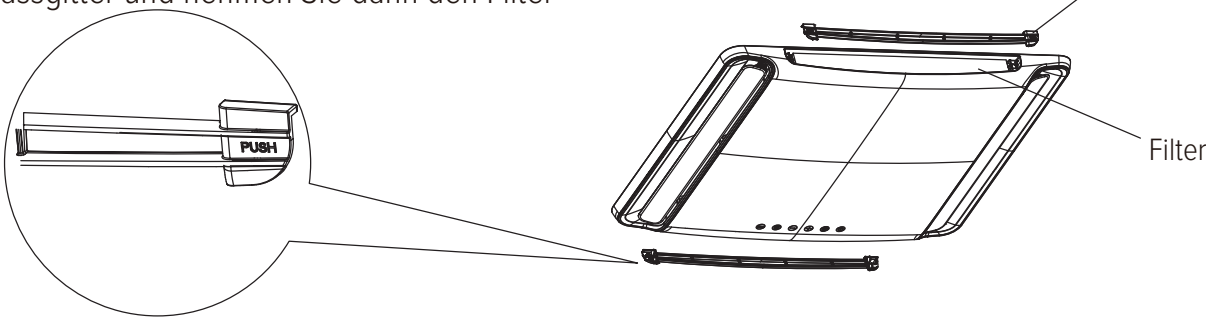

REINIGUNG DES LUFTFILTERS

Spülen Sie den Staub von den Luftfiltern mit sauberem Wasser ab oder saugen Sie den Filter mit einem elektrischen Haushaltsstaubsauger ab.

WIE MAN DIE KLAMMER DEMONTIERT

1. Konkrete Demontagemethode: Verwenden Sie das ähnliche Werkzeug wie in Abbildung B, richten Sie den Klammerkern aus und setzen Sie ihn ein, wie in Abbildung A gezeigt. Die Einstecktiefe beträgt ca. 3 mm, wie in Abbildung C gezeigt, wodurch die Klammer abnehmbar ist. Wenn Sie ein Geräusch hören, knicken Sie den Verschlusskern mit den Händen, um den Verschluss herauszunehmen.

Hinweis: Wenn Sie es zu tief einführen, kann die Spange blockiert werden, die obligatorische Demontage wird die Spange beschädigen und sie kann ungültig sein. Verwenden Sie in diesem Moment das Werkzeug, dessen Durchmesser kleiner als die Spange ist, um die Kernachse vollständig einzuführen, um die Basis der Spange und die Kernachse zu trennen, dann wird sie demontiert.

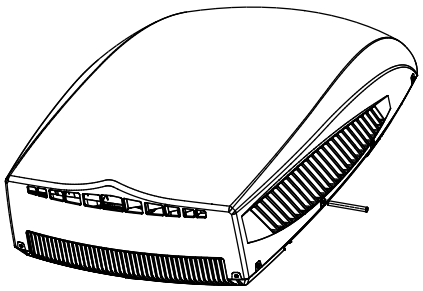

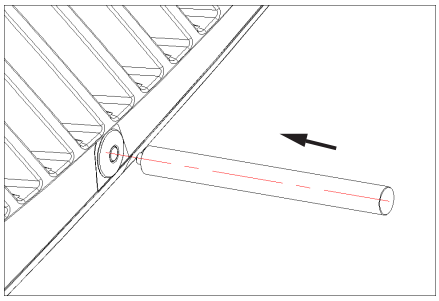

Abbildung A

2. Skizze des Werkzeugs Klemmendemontage

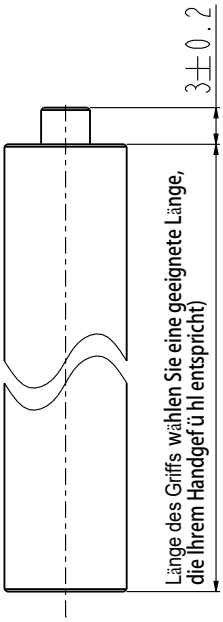

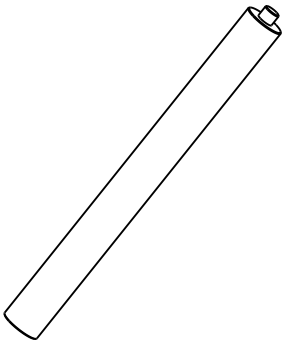

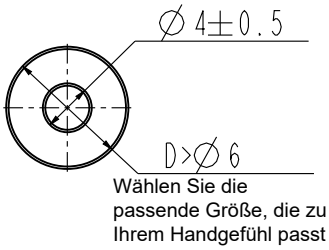

Abbildung B

3. Skizzenkarte der Klemme in verschiedenen Zuständen

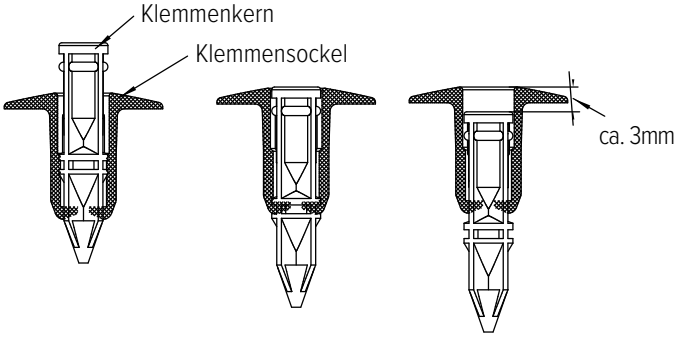

Abbildung C

⚠ WARNUNG

NICHTBEACHTUNG DER ANWEISUNGEN KANN ZU SCHWEREN VERLETZUNGEN FÜHREN

1. Berühren Sie die Kondensatorklemmen nicht ohne die elektrische Entladung, der Kondensator kann immer noch die hohe Spannung haben, auch wenn die Stromversorgung ausgeschaltet ist.
2. Seien Sie vorsichtig, wenn Sie das Kühlsystem warten, das einen hohen Innendruck aufweist.
3. Blockieren Sie den Filter und den Innenlufteinlass nicht zu stark, um Wasserlecks zu vermeiden.

WAINOVO®

WAMOVO®

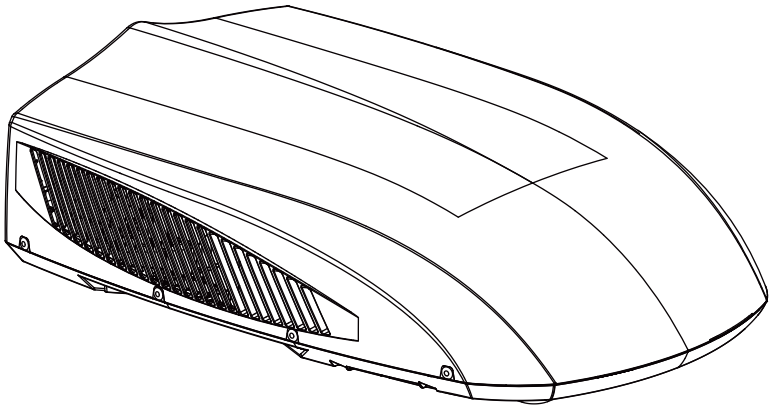

Owner's Manual

Original Instructions

Recreational Vehicle Air Conditioner

model: wamovo air-con 2500W

Thank you for choosing our product.
Please read this Owner's Manual carefully before operation
and retain it for future reference.

CONTENTS

A FEW WORDS ABOUT YOUR NEW AIR CONDITIONING UNIT 1
ELECTRICAL DATA 1
ELECTRIC DIAGRAM 2
PACKING LIST 3
PARTS NAME.....4
OPERATION OF WIRELESS REMOTE CONTROLLER 5
CONTROL PANEL 12
INSTALLATION INSTRUCTION.....13
STEP 1-SELECTING AN INSTALLATION LOCATION & INSTALLING THE ROOF TOP AIR CONDITIONER 13
STEP 2-MOUNTING OUTDOOR UNIT.....16
STEP 3-INSTALLING THE CEILING ASSEMBLY 17
STEP 4-ELECTRICAL WIRING 18
STEP 5-COMPLETING THE INSTALLATION 20
TROUBLESHOOTING GUIDE 21
ERROR CODE 22
NORMAL MAINTENANCE PROCEDURES 23

- This appliance is not intended for use by persons (including children) with reduced physical, sensory or mental capabilities, or lack of experience and knowledge, unless they have been given supervision or instruction concerning use of the appliance by a person responsible for their safety. Children should be supervised to ensure that they do not play with the appliance.
- This appliance can be used by children aged from 8 years and above and persons with reduced physical, sensory or mental capabilities or lack of experience and knowledge if they have been given supervision or instruction concerning use of the appliance in a safe way and understand the hazards involved.
- Children shall not play with the appliance.
- Cleaning and user maintenance shall not be made by children without supervision.
- To be in compliance with IEC/EN 61000-3-11, impedance value of power-supply system connected to product must be less than or equal to the allowable maximum value of |Zsys| in the following sheet:

modesl	max Zsys unit:ohms
Wamovo Air-con 2500W	0.316Ω

INSTALLATION PRECAUTION

⚠ WARNING:

- Observe all governing codes and ordinances.
- Do not use damaged or non-standard power cord.
- Be cautious during installation and maintenance. Prohibit incorrect operation to prevent electric shock, casualty and other accidents.
- Before turning on the unit, please open the horizontal louver of indoor unit by hand. Otherwise, the cool air can't be blown out and there will be condensate water on the horizontal louver.

Working temperature range

Suggested working temperature range: +4 ~ 46℃ . (heating:+4~24℃/cooling:+18~46℃).
Outdoor unit may stop operation.
due to various kinds of protection within working temperature range.

Selection of Installation Location

Basic requirement

Installing the unit in the following places may cause malfunction. If it is unavoidable, please consult a local garage:

1. Places with strong heat sources, vapors, flammable or explosive gas, or volatile objects spread in the air.
2. Places with high-frequency devices (such as welding machine, medical equipment).
3. Places near the coast.
4. Places with oil or fumes in the air.
5. Places with sulfureted gas.
6. Other places with special circumstances.
7. This air conditioner unit is only used for the vehicle without concave and convex surface on the top of it.
8. Prohibit operating this air conditioner unit when starting up the vehicle or when the vehicle is driving.
9. Prohibit supplying the power for the air conditioner unit with the vehicle power supply.

Requirement of air conditioner

1. Air inlet should be far away from obstacles and do not put any objects near air outlet. Otherwise, it will affect the radiation of heat-removal pipe.
2. Select a location where the noise and outflow air emitted by the outdoor unit will not affect neighborood.
3. Keep far away from fluorescent lamps.
4. The appliance must not be installed in the laundry.

INSTALLATION PRECAUTION

Requirements Forelectric Connection

Safety precaution

1. Must follow the electric safety regulations when installing the unit.
2. According to the local safety regulations, use qualified power supply circuit.
3. For appliances with type Y attachment,the instructions shall contain the substance of the following.If the supply cord is damaged,it must be replaced by the manufacturer, its service agent or similarly qualified persons in order to avoid a hazard.
4. Properly connect the live wire, neutral wire and grounding wire of power socket.
5. Be sure to cut off the power supply before proceeding any work related to electricity and safety.
6. Do not connect to power before installation is finished.
7. The air conditioner is a frist-class electronical device and must be properly grounded before use
8. Please make sure it is always grounded effectively, otherwise it may cause electric shock.
9. The yellow-green wire or green wire in air conditioner is grounding wire, which can't be used for other purposes.
   The grounding resistance should comply with national electric safety regulations.
10. The appliance shall be installed in accordance with national wiring regulations

A FEW WORDS ABOUT YOUR NEW AIR CONDITIONING UNIT

Thank you for choosing the recreational vehicle air conditioner by wamovo.
This manual will supply you with all the information for installation, operation and maintenance.
Take a few minutes to discover how to get the most in cooling comfort and economic operation from your new air conditioner.
Please keep this manual well for future reference.

An all-pole disconnection switch having a contact separation of at least 3mm in all poles should be connected in fixed wiring.

ELECTRICAL DATA

1. All wiring must be complied with local and national electrical codes. All wiring must be installed by a qualified electrician. If you have any questions about the following instructions, contact a qualified electrician.
2. Check the available power supply and resolve any wiring problems BEFORE installing and operating this unit.
3. This air conditioner is designed to operate from a 220-240V AC, 50Hz, 1 Phase power supply.
4. The wiring diagrams are located on the cover of the control box. The assembly unit wire diagrams are located on the ceiling panel.
5. If the supply cord is damaged, it must be replaced by the manufacturer, its service agent or similarly qualified persons in order to avoid a hazard.
6. The electric schematic diagram is subject to change without notice. Please refer to the one on the unit.

ELECTRIC DIAGRAM

Ceiling Assembly

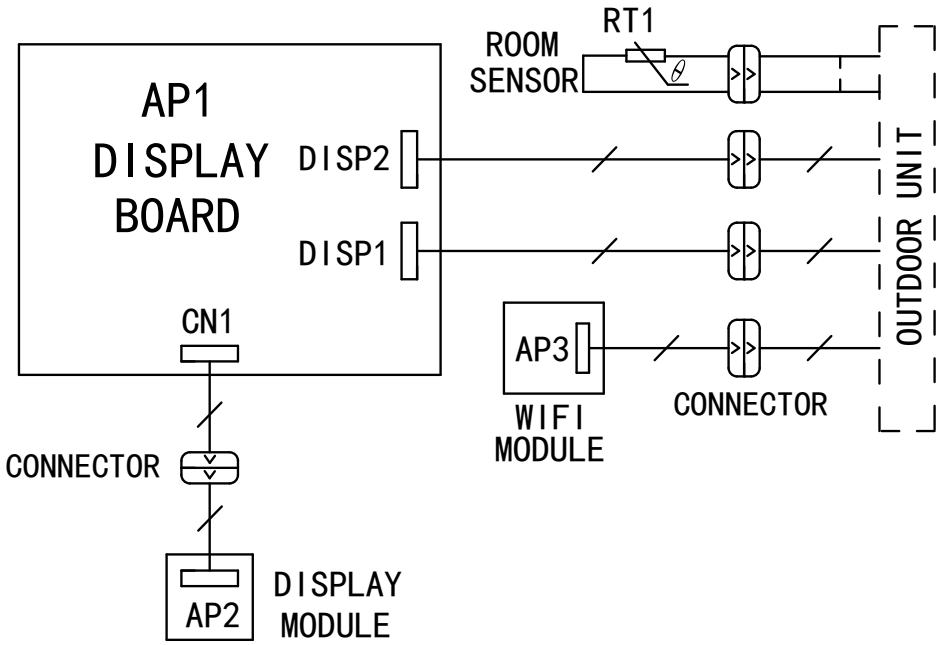

Roof Top Air Conditioner

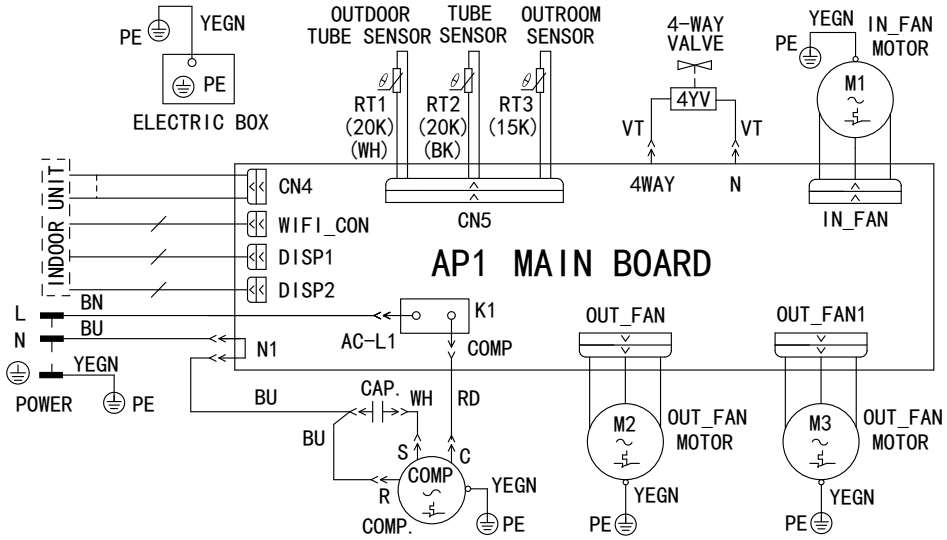

PACKING LIST

Packing List of Indoor Unit

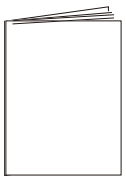

owner's manual

Packing List of Outdoor Unit

clasp(10)	bolt sub-assy M8X135 (4)	remote controller	tapping screw (8)
double-sided gummed paper	battery (2) (AAA 1.5V)	remote controller holder	sunk screw (2) (remote controller holder)
foam (up)	foam (accessory)	sponge (foam accessory)	mounting plate sub-assy
insulating sheath	bolt sub-assy(4) M6X25	tapping screw(4) ST4.2X25 MA	sponge and bundle (2)

PARTS NAME

Indoor Unit

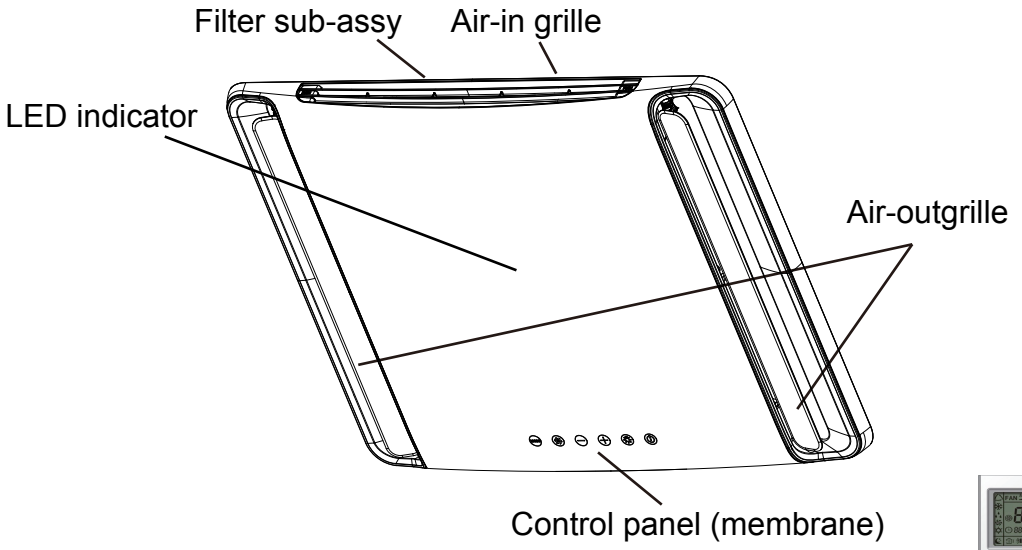

(Display content or position may be different from above graphics, please refer to the actual product.)

remote controller

Outdoor Unit

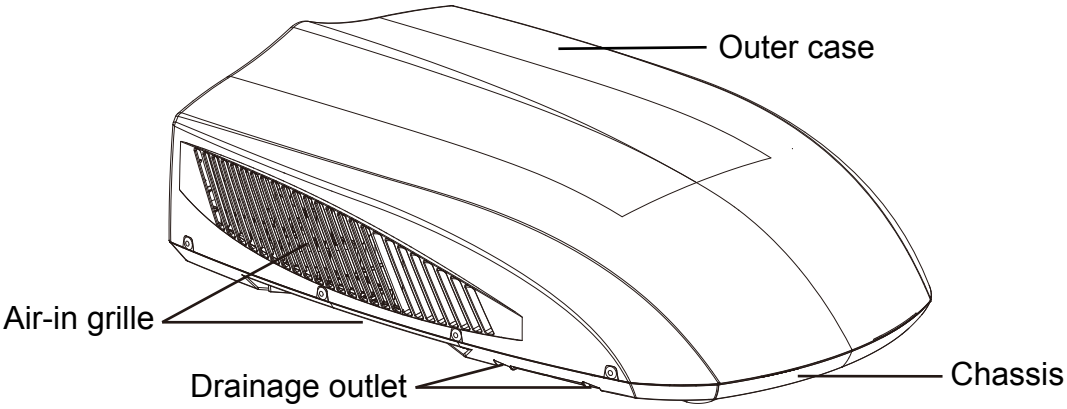

NOTICE:

Models may be different from above graphics, please refer to the actual product.

OPERATION OF WIRELESS REMOTE CONTROLLER

■ Buttons on remote control

Note: This remote control is the universal remote control. Some functions are not available for this unit.

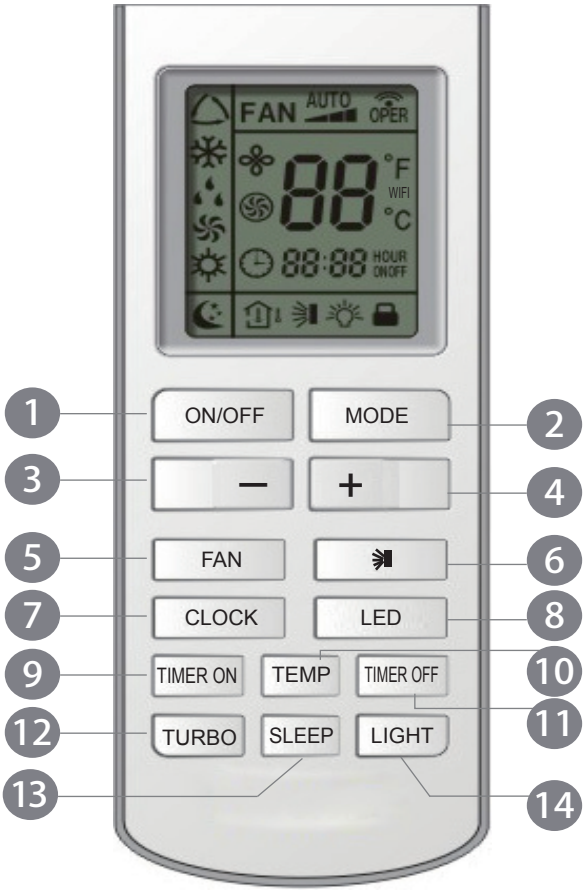

1. ON/OFF button
2. MODE button
3. - button
4. + button
5. FAN button
6. button
7. CLOCK button
8. LED button
9. TIMER ON button
10. TEMP button
11. TIMER OFF button
12. TURBO button
13. SLEEP button
14. LIGHT button

■ Introduction for icons on display screen

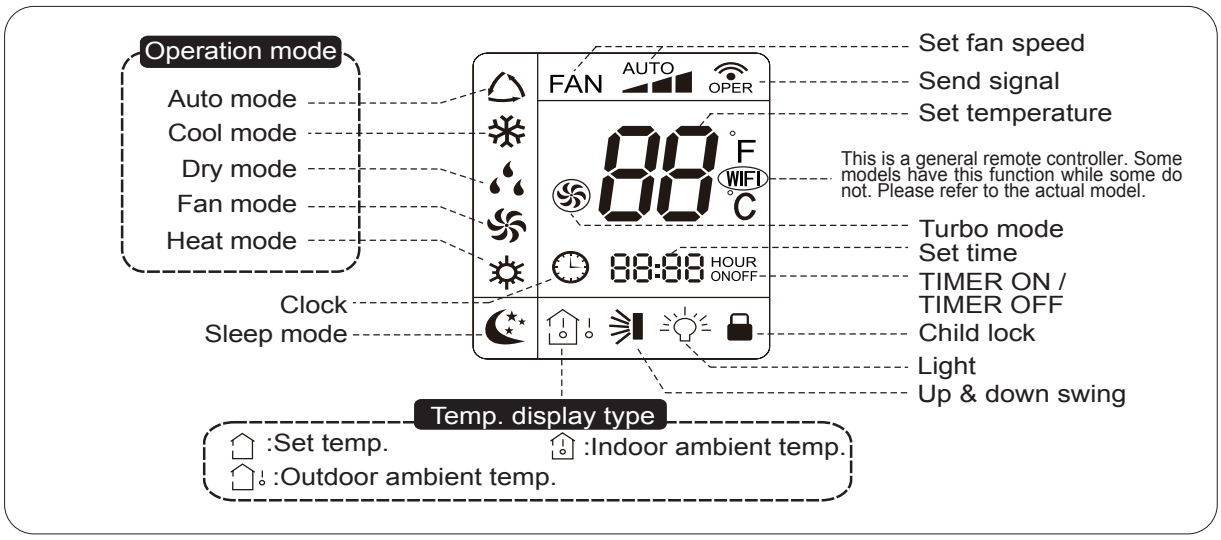

■Introduction for buttons on remote control

Note:

● This is a general use remote control, it could be used for many air conditioners with multifunction; for some function, which the model doesn't have, press the corresponding button on the remote control so the unit will keep running.

● After putting through power, air conditioner will give out a sound and operation indicator " ⏻" is ON (red indicator). You can operate the air conditioner through the remote controller.

● At ON status, after each pressing button on remote controller, the signal icon "📶" on remote controller will flash once. The air conditioner will make a sound indicating the signal has been sent to air conditioner.

● Under ff status, set temperature and clock icon will be displayed on the display of remote controller (If timer on, timer off and light functions are set, the corre-sponding icons will be displayed on the remote control at the same time); Under on status, the display will show the corresponding set function icons.

1 ON/OFF button

Press this button, the unit will be turned on, press it once more, the unit will be turned off. When turning on or turning off the unit, the Timer, Sleep function will be canceled, but the presetting time is still remained.

2 MODE button

Press this button, Auto, Cool, Dry, Fan, Heat mode can be selected circularly. Auto mode is default while power on. Under Auto mode, the temperature will not be displayed; Under Heat mode, the initial value is 28°C (82°F); Under other modes, the initial value is 25°C (77°F).

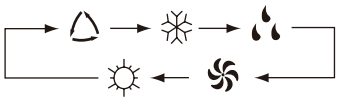

AUTO COOL DRY FAN HEAT

(Only for cooling and heating unit. As for cooling only unit, it won't have any action when it receives the signal of heating operation.)

3 - button

Presetting temperature can be decreased. If you press this button, the temperature can be set up, continuously press this button and hold for two seconds to change temperature until you unhold this button and send a different order. The℃(℉) signal will be displayed all the time. The temperature adjustment is unavailable under the Auto mode, but the order can be sent by if you press this button.

4 + button

For presetting temperature increasing. If you press this button to raise temperature, when unit is on. Continuously press and hold this button for more than 2 seconds, the corresponding contents will be changed rapidly, until unpress the button then send the information, ℃(℉) is displlaying all along. In Auto mode, the temperature can not be set up, but operate this button can send the signal. Centigrade setting range: 16-30; Fahrenheit scale setting range 61-86.

5 FAN button

Press this button for selecting Auto, Low, Middle, or High speed. After powered on, Auto fan is not available for this mode. When pressing AUTO button, the fan speed will not change.

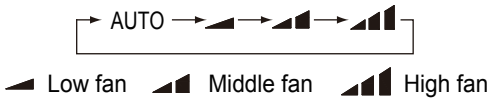

Note: Under Dry mode, the fan speed isn't adjustable as low fan speed is imperative.
Press this button to deselect dry mode and change fan speed manually.

6 button

Press this button to turn on swing function; 4s later, press this button to turn off the swing and it will operate like that circularly.
Other air conditioners, press this button, to set up swing angle, which circularly changes as below:

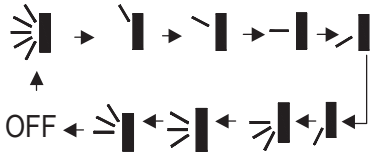

This is an universal use remote control. If remote control sends the following three kinds of status, the swing status of main unit will be:

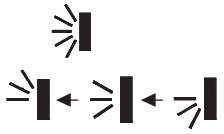

When the guide louver start to swing up and down, if turn off the swing, the air guide louver will stop in current position.

which indicates the guide louver swings up and down between that all five positions.

7 CLOCK button

Press this button, the clock can be set up, signal blink and display. Within 5 seconds, the value can be adjusted by pressing + or - button, if continuously press this button for 2 seconds above, in every 0.5 seconds, the value on ten place of minute will be increased 1. During blinking, repress the clock button, signal will be constantly displayed and denotes the setting succeeded. After powered on,12:00 is defaulted to display and signal will be displayed. If there is signal be displayed that denotes the current time value is Clock value, otherwise is Timer value.

8 LED button

Press this button can turn on or turn off the LED light on the panel.

9 TIMER ON button

Timer On setting: Signal “ON” will blink and display, signal will conceal, the numerical section will become the timer on setting status. During 5 seconds blink, by pressing + or - button to adjust the time value of numerical section, every press of that button, the value will be increased or decreased 1 minute. Hold pressing + or - button, 2 seconds later, it

quickly change, the way of change is: During the initial 2.5 seconds, ten numbers change in the one place of minute, then the one place is constant, ten numbers change in the tens place of minute at 2.5 seconds speed and carry. During 5s blink, press the Timer button, the timer setting succeeds. The Timer On has been set up, repress the timer On button, the Timer On will be canceled. Before setting the Timer, please adjust the Clock to the current actual time.

10 TEMP button

Press this button, to select the indoor setting temperature or indoor ambient temperature. When the indoor unit firstly power on it will display the setting temperature, if the temperature's displaying status is changed from other status to " ", displays the ambient temperature, 5s later or within 5s, it receives other remote control signal that will return to display the setting temperature. if the users haven't set up the temperature displaying status, that will display the setting temperature. (This function is applicable to partial of models)

After powered on, the setting temperature displaying is defaulted, (according to customers requirements to display, if there is no requirement that will default to display the presetting temperature and there is no icon displayed on wireless remote control). Press this button, (When displaying), will display presetting temperature; (when displaying) will display indoor ambient temperature, current displaying status will not be changed. If current displays indoor ambient temperature, if received the other remote control signal, it will display presetting temperature, 5s later, will back to display the ambient temperature.
(This function is applicable to partial of models)

11 TIMER OFF button

Press this key to enter into TIMER OFF setup, in which case the TIMER OFF icon will start blinking. The method of setting is the same as for TIMER ON.

12 TURBO button

In Cool or Heat mode, press this button can turn on or turn off the Turbo function. After turned on the Turbo function, its signal will be displayed. When switching the mode or changing fan speed, this function will be canceled automatically.

13 SLEEP button

If you press this button, Sleep On and Sleep Off can be selected. After powered on, Sleep Off is defaulted. After the unit is turned off, the Sleep function is canceled. After Sleep function is set up, the signal of Sleep will display.In this mode, the time of timer can be adjusted. Under Fan and Auto modes, this function is not available.

14 LIGHT button

Press this button to select LIGHT on or off in the displayer. When the LIGHT on is set, the icon will be displayed and the indicator light in the displayer will be on. When the LIGHT off is set, the icon will be displayed and the indicator light in the displayer will be off.

Introduction to special functions

About AUTO RUN

When AUTO RUN mode is selected, the setting temperature will not be displayed on the LCD, the unit will be in accordance with the room temp. automatically to select the suitable running method and to make ambient comfortable.

About turbo function

If you use turbo function, the unit will run at super-high fan speed to cool or heat quickly so that the ambient temp. approachs the preset temp. as soon as possible.

About Blow over heat (This function is applicable to partial of models)

When the unit is running in Heat mode or Auto Heat mode, compressor and indoor fan is running. To turn the unit off, the compressor outdoor fan will stop running. The upper and lower guide board rotate to horizontal position, then the indoor fan will run at low fan speed, 10s later, the unit will turn off.

WIFI Function

Press "MODE" and "TURBO" button simultaneously to turn on or turn off WIFI function. When WIFI function is turned on, the " WiFi " icon will be displayed on remote controller; Long press "MODE" and "TURBO" buttons simultaneously for 10s, remote control will send WIFI reset code and then the WIFI function will be turned on. WIFI function is defaulted ON after recharging the remote control.(This function only applicable for some models.)

■ Operation guide

General operation

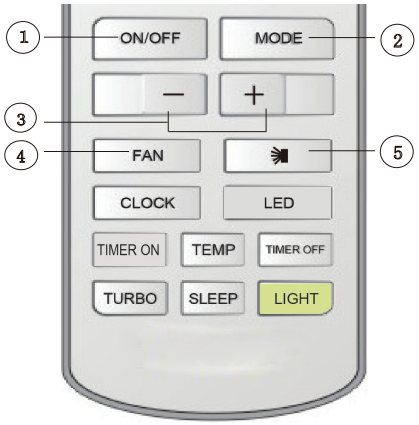

1.After powered on, press ON/OFF button, the unit will start to run. (Note: when it is powered on, the guide louver of main unit will close automatically.)

2. Press MODE button, select desired running mod

3. Pressing + or - button,to set the desired temperatur (It isunnecessary to set the temp. at AUTO mode.)

4. Pressing FAN button, set fan speed, can sele LOW, MID and HIGH.

5. Pressing button, to select the swin

Optional operation

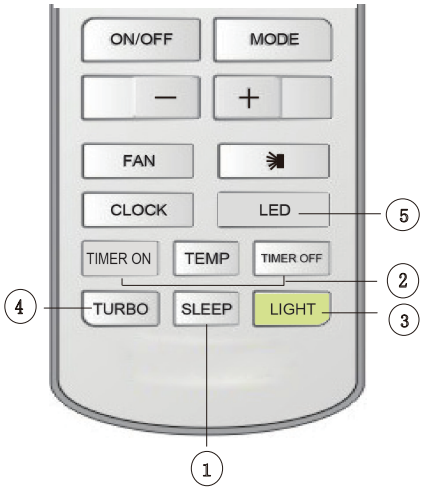

1. Press SLEEP button, to set slee

2. Press TIMER ON and TIMER OFF button, can set the scheduled timer on or timer off.

3. Press LIGHT button, to control the on and off of t displaying part of the unit (This function may be not available for some units).

4.Press TURBO button to set ON and OFF of TURBO function.

5. Press LED button,can turn on or turn off the light the panel.

■Replacement of batteries in remote controller

1. Press the back side of remote controller marked with " ", as shown in the fig, and then push out the cover of battery box along the arrow direction.
2. Replace two 7# (AAA 1.5V) dry batteries, and make sure the position of "+" polar and "-" polar are correct.
3. Reinstall the cover of battery box.

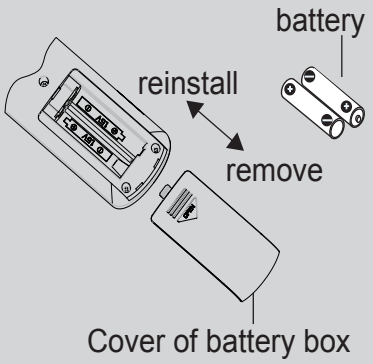

NOTICE

- During operation, point the remote control signal sender at the receiving window on indoor unit.
- The distance between signal sender and receiving window should be no more than 8m, and there should be no obstacles between them.
- Signal may be interfered easily in the room where there is fluorescent lamp or wireless telephone; remote controller should be close to indoor unit during operation.
- Replace new batteries of the same model when replacement is required.
- When you don’t use remote controller for a long time, please take out the batteries.
- If the display on remote controller is fuzzy or there’s no display, please replace batteries.

CONTROL PANEL

Note: If the remote controller is missing, operate on the control panel.

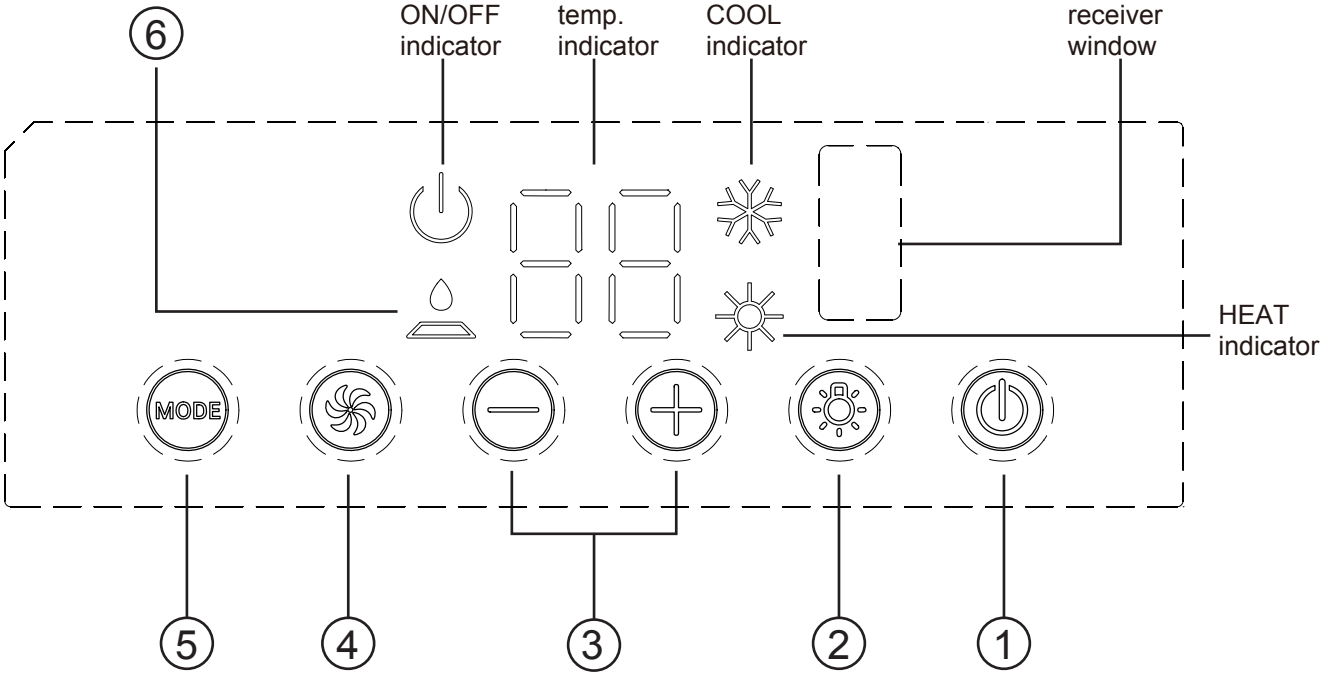

1 ON/OFF button

Operation starts when pressing this button, and stops when pressing this button again.

2 LIGHT button

Press this button to turn on or turn off display light on indoor unit.

3 (+/-) button

Press the + button to increase the set(operating) temperature of the unit,and press the - button to decrease the set(operating) temperature of the unit. the temperature setting range is from 16~30℃ (61~86°F).

4 FAN SPEED button

Select the fan speed LOW, MED, HIGH and TURBO in sequence.

5 MODE button

Select the operation mode, COOL,FAN, HEAT.

6 FILTER CHECK indicator

This feature is a reminder of cleaning the air filter(normal maintenance) for more efficient operation. The light will turn on automatically after the fan works more than 250 hours. If the light is on, turn off and power off the unit, take the air filter out and clean it, then re-install the air filter, power on and turn on the unit, the light will still be on, press + button for 5s,the light will turn off.

INSTALLATION INSTRUCTION

BEFORE INSTALLATION

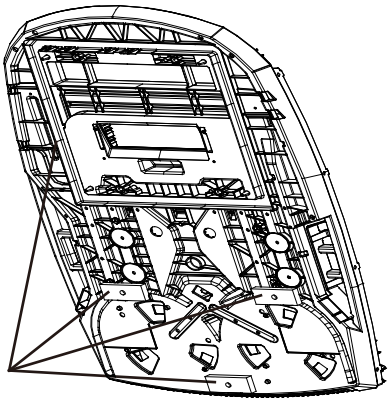

Testrun the unit with proper power supply. Refer to the operation instruction section in the Owner's Manual Operation & Installation. Make sure all the controls operate correctly then disconnect the power supply of the unit.

- Before installation, please check whether the unit is assembled with three pieces of rubber pads and square sealing strip.

⚠ WARNING

Moving parts may cause personal injury. Be careful when testing the unit. You must never operate the unit with exterior cover removed.

STEP 1-SELECTING AN INSTALLATION LOCATION & INSTALLING THE ROOF TOP AIR CONDITIONER

Your air conditioner has been designed for use in recreational vehicles.

Check the roof of the vehicle to determine if it can support both the roof top unit and the ceiling assembly without additional support. Make sure the interior ceiling mounting area will not interfere with existing structures.

Once the location for your air conditioner has been determined. A reinforced and framed roof hole opening must be cut (if there is no hole) or you may use existing vent holes.

CASE A.

If a roof vent is already present in the desired mounting location for the air conditioner, the following steps must be performed:

1. Remove all screws which secure the roof vent to the vehicle. Remove the vent and any additional trim. Carefully remove all chalking from around the opening so the surface is clear.
2. It may be necessary to seal some of the old roof vent mounting screw holes which may fall out of the air conditioner basepan gasket.
3. Examine the roof opening size, if the opening is smaller than 356x356mm, the opening must be enlarged. If the opening exceeds 356x356mm, a mounting plate (frame) must be fabricated to reduce the opening size (see Figure 1).

CASE B.

If a roof vent opening is not used,a new opening(see figure 1)will be cut into the vehicl roof. A matching opening will also have to be cut into the interior vehicle ceiling,be careful when cutting the ceiling opening because if the ceiling opening is carpeted,snagging could occur. After the opening in the roof and interior ceiling are the correct size,a framed support structure must be placed between the exterior roof top and interior ceiling.The reinforced framed structure must follow the follwing guidelines:

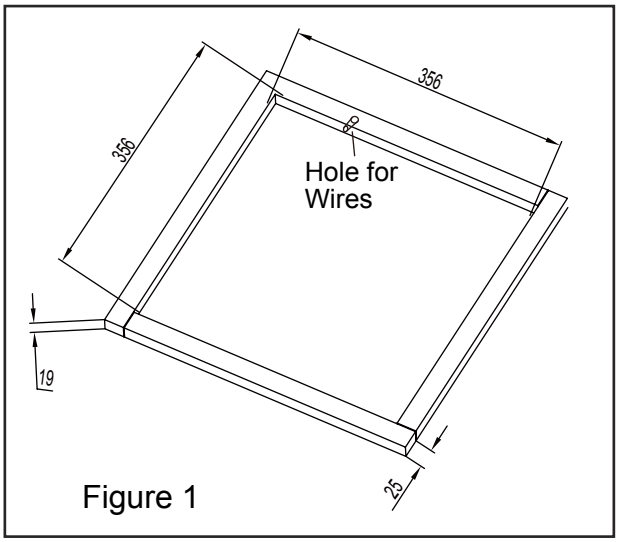

Figure 1

1. It must be capable of supporting both the weight of the roof top air conditioner and the interior ceiling assembly.

2. It must be capable of holding the roof outer surface and interior ceiling apart and supporting them, so that when the roof top air conditioner and ceiling assembly are bolted together,no collapsing occurs. A typical support frame is shown in Figure 1.

3. There must be an opening through the frame for the power supply wiring.Route the supply wiring through the frame at the same time the support frame is being installed.

CAUTION

1. The roof top air conditioner must be mounted on a level plane from front to rear and side to side when the vehicle is parked on a level plane. Figure 2 shows maximum allowable degrees that the unit can be mounted above or below level.
2. If the roof of the vehicle is sloped (not level) such that the roof top air conditioner cannot be mounted within the maximum allowable degree specifications, an exterior leveling shim will need to be added to make the unit level. A typical leveling shim is shown in Figure 3.
3. Once the roof top air conditioner has been leveled, some additional shimming may be required above the interior ceiling assembly. The roof top air conditioner and the interior ceiling assembly must be square with each other before they are secured together.
4. After the mounting hole area is properly prepared, remove the carton and shipping pads from around the roof top air conditioner. Carefully lift the unit on top of the vehicle. Do not use the outer plastic shroud for lifting. Place the roof top air conditioner over the prepared mounting hole.
5. The point end (nose) of the shroud must face toward the front of the vehicle.

Note: Try you best to put the unit on the horizontal surface for operation. The unit can only operate for a short time at the maximum sloping angle of 5º for preventing water leakage.

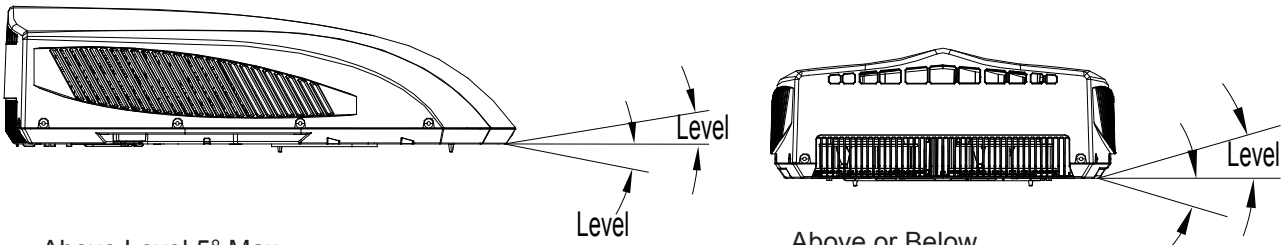

Above Level 5° Max
Below Level 0° Max

Figure 2

Above or Below
Level 5° Max

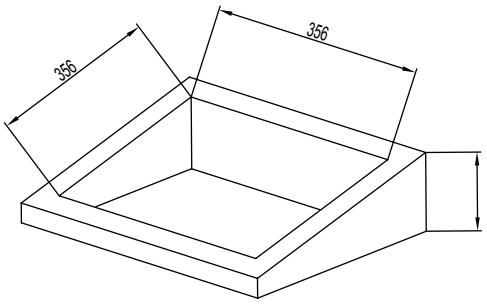

Height Varies to Make Unit Level

Figure 3

NOTE AIR CONDITIONER DIMENSIONS (ROOF OF UNIT)

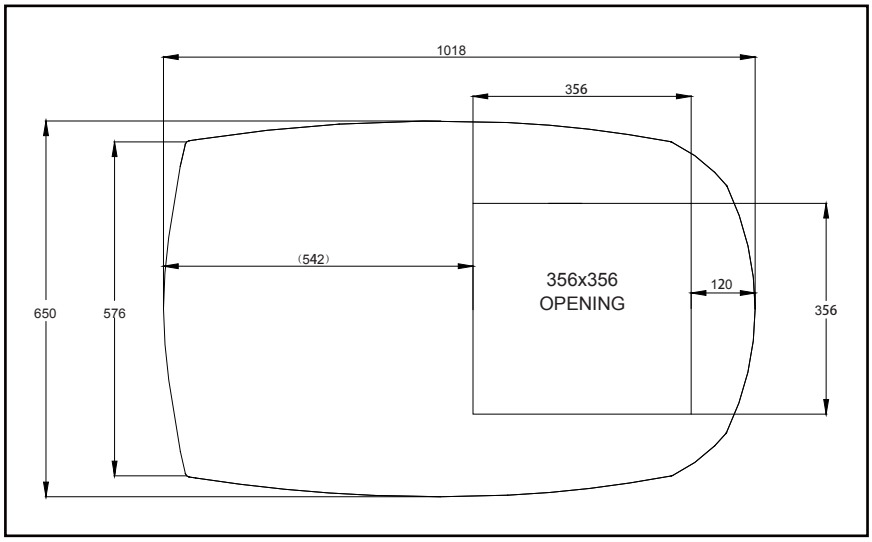

STEP 2-MOUNTING OUTDOOR UNIT

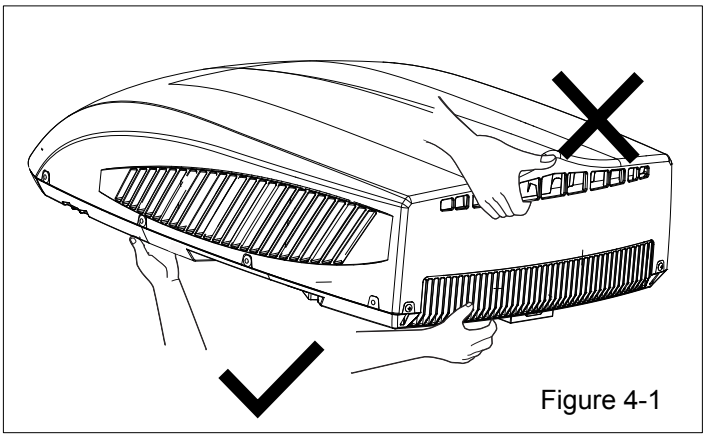
Figure 4-1

1.Open the package and take out the outdoor unit

1) When taking out the outdoor unit after unpacking, do not lift the air outlet grille at the back of outer case (see Figure 4-1).

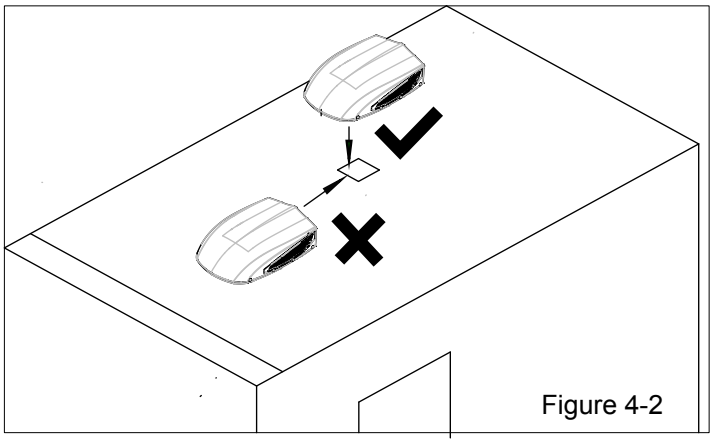
Figure 4-2

2.Fix the outdoor unit at the roof of vehicle and then drill holes.

1) Place the outdoor unit at the roof of vehicle; lift the outdoor unit and then place the outdoor unit after drilling holes at the roof of vehicle. Do not drag the outdoor unit. Otherwise, the sealing strip may fall off (see Figure 4-2).

STEP 3-INSTALLING THE CEILING ASSEMBLY

Make sure that you have properly matched the roof top air conditioner and interior ceiling assembly.Caution before tightening bolts:

1.The applicable thickness of vehicle roof ranges from 30mm~80mm.
2.Before tightening bolts, screw in the four bolts manually and prohibit screwing forcibly.
3.When screwing bolts, you can use automatic tool. Do not tighten one bolt completely and then tighten other bolts, in order to prevent sticking of screw thread.
4.The max torque for tightening ranges from 2.3Nm~2.5Nm.

The following step by step instructions must be performed in the following sequence to ensure proper installation.

1. Carefully take the ceiling assembly out of the carton (The remote control packed with the ceiling assembly).

2. Remove the ceiling grille from the ceiling assembly.

3. Before installing the outdoor unit of recreational vehicle air conditioner on the vehicle's top, preinstall the plate of air vent and foam (upper) on the chassis of the outdoor unit with 4pc of screws (25mm long) (See fig.5-1) .

4. Then carry the outdoor unit to the vehicle's top and align with the openings on the vehicle's top. Use 2 sets of mounting plate assembly and 4 screw bolts to mount the outdoor unit (See fig. 5).

4. You must start (thread) themounting bolts by hand to avoid cross-threading. DO NOT START THE MOUNTING BOLTS WITH AN AIR GUN. The mounting bolts should be tightened, process is completed when the basepan gasket has been evenly compressed.

5. Before installing the air duct assembly of the indoor unit of recreational vehicle air conditioner, assemble the foam assembly according to the thickness of the vehicle's top. After simulated installation, use an appropriate amount of sponge and foam assembly. Stick the sponge and foam assembly with double faced adhesive tape (prepared by user) (See fig.5-2, 5-3).

6. Install the foam assembly on the air duct assembly. Use 4 screw bolts to fix the air duct assembly onto the mounting plate. After connecting the outdoor unit with indoor unit, check whether the foam assembly has come loose (See fig.5).

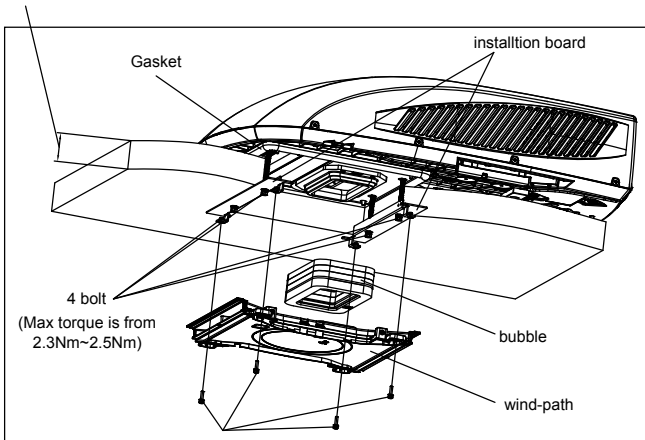

fig 5

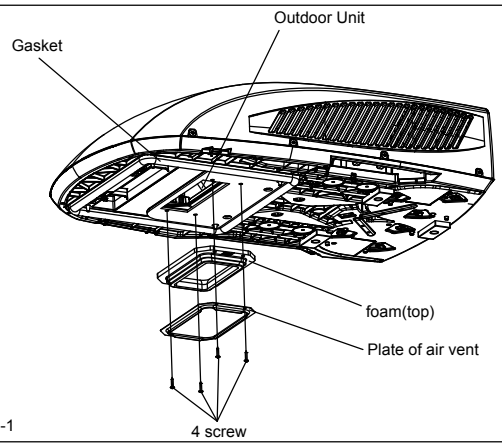

fig 5-1

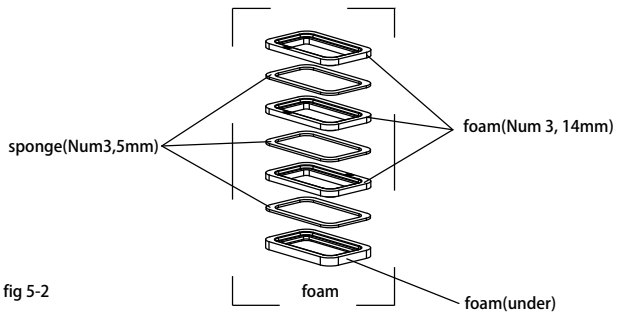

fig 5-2

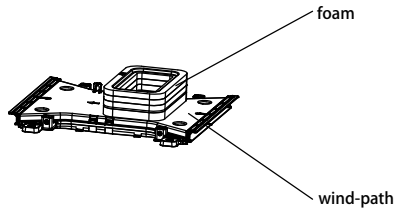

fig 5-3

STEP 4-ELECTRICAL WIRING

ROUTING 220-240V AC WIRING

⚠ WARNING

Make sure that all power supply to the unit is disconnected before performing any work on the unit to avoid the possibility of shock or injury and/or damage to the equipment. After the interior ceiling assembly frame is properly secured to the roof top air conditioner, the following electrical connections must be performed.

1. As shown in fig.7, the outdoor unit has two sets of outgoing wires, which are power cord (high current) and the control signal wires respectively. The former one should be directly connected to the power supply terminal while the latter one should be connected to the control signal wire of the indoor unit.

2. As shown in fig.8, the indoor unit has one set of control signal wires, with 4 wiring terminals in total.

3. As shown in the picture, connect the wiring terminals of indoor and outdoor units one by one. Then use a piece of sponge to wrap the wiring terminals together, with each terminal separately encircled by the sponge. Avoid gaps between each wire.

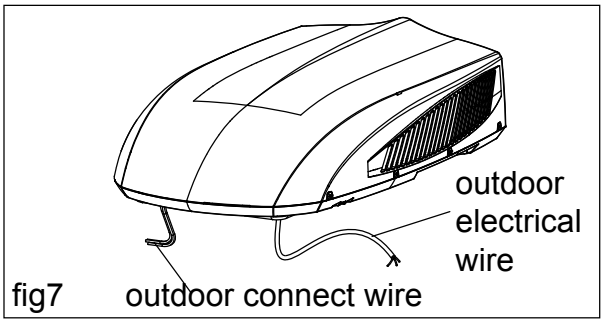

fig7

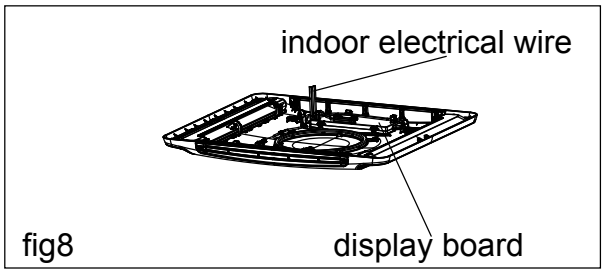

fig8

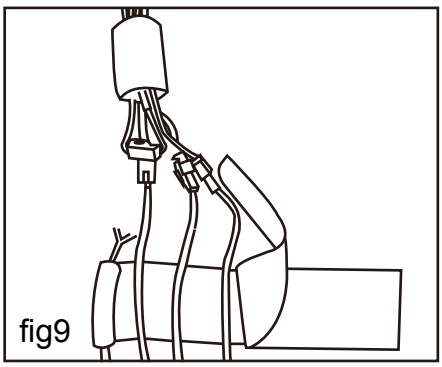
fig9

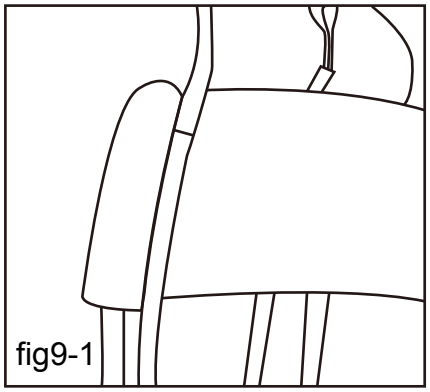
fig9-1

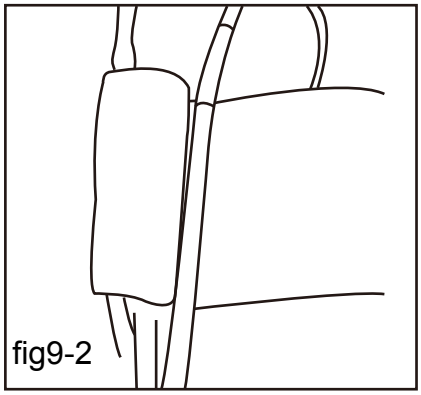
fig9-2

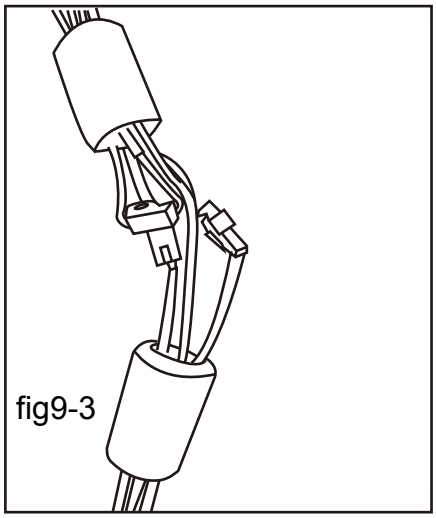
fig9-3

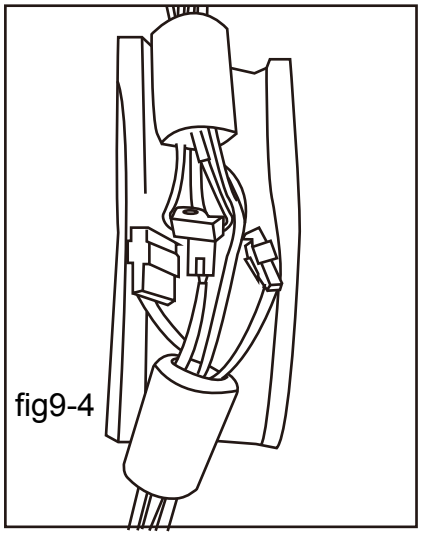
fig9-4

4 shown in the picture, use a piece of thermal insulating jacket to enclose the wiring terminals and sponge. Then glue the thermal insulating jacket and fasten it with cable ties.

Note: 1. Cable ties must be attached to the area with both sponge and thermal insulating jacket; 2. Before installing the front panel of indoor unit, put the thermal insulating jacket on top of the air duct.

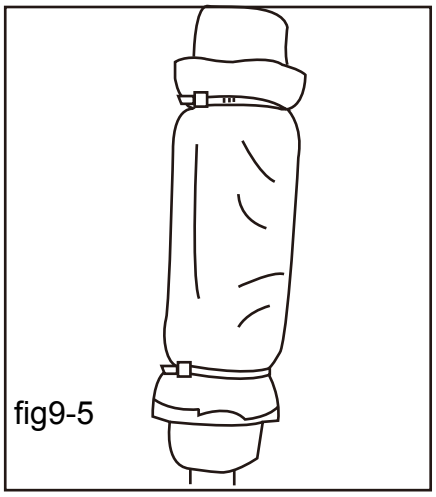
fig9-5

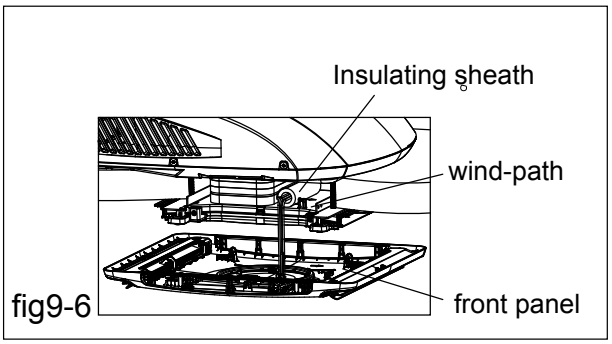

fig9-6

STEP 5-COMPLETING THE INSTALLATION

To complete the installation and system checkout requirements, the following steps must be performed.

1. Check the thermostat position. Make sure the thermostat is routed through the holding guide and is not touching any metal surface.
2. Secure the ceiling grille to the ceiling assembly wind-path with 4 screws. (see Figure 10).
3. Install the healthy filter and air intake grill. Press “PUSH” and lock with clasps.
4. Switch on the power supply and check the unit work or not.
5. Once the indoor unit is assembled, if the gap between the panel and the top of vehicle is not even, please ask the manufacturer to adjust it according to the assembly status.

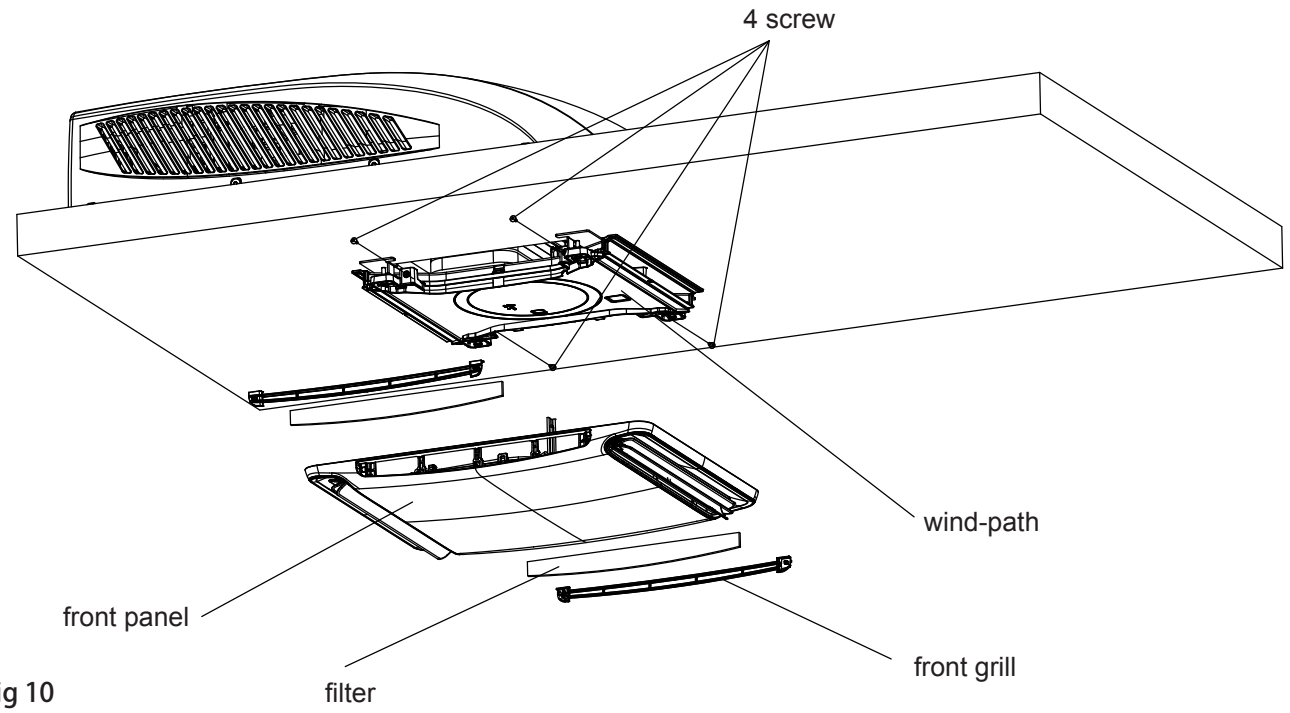

fig 10

TROUBLESHOOTING GUIDE

If you have problems with your recreational vehicle air conditioner, check this guide before contacting your service representative.

TROUBLE	POSSIBLE CAUSE	SOLUTION
The unit can not start	The unit may not be connected to the power supply correctly.	Check the power supply of the vehicle and make sure it is provided correctly.
The unit can not cool the room	The roof top air conditioner is not level.	Mount the roof top air conditioner as level as possible from front to rear and side to side when the vehicle is parked.Make sure that the mounting of the air conditioner is correct and level.
	The temperature setting is too high.	Reset the remote control to a lower temperature setting.
	The air filter is dirty.	Remove and clean the filter.
	The room was already very hot before the unit was turned on.	Allow a sufficient amount of time for unit to cool the room.
The unit is making noise	The unit is click and gurgle.	These noise are normal during the operation of the unit.
The unit has water dripping inside	The basepan gasket has not been evenly compressed.	Mounting bolts should be tightened evenly by compressing the basepan gasket.
The unit has ice or frost on the coils	The temperature is low inside.	Select FAN mode at HIGH fan speed.
	The filter is dirty.	Remove and clean the filter.

ERROR CODE

- When air conditioner status is abnormal, temperature indicator on indoor unit will blink to display corresponding error code. Please refer to below list for identification of error code.

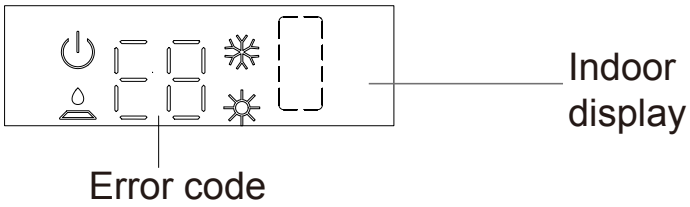

Above indicator diagram is only for reference. Please refer to actual product for the actual indicator and position.

Error code	Troubleshooting
H3/E8	It can be eliminated after restarting the unit. If not, please contact qualified professionals for service.
PL	Make sure the power voltage is not less than 184V It can be eliminated after restarting the unit. If not, please contact qualified professionals for service.
F1/F2/F3 F4/F0/JF	Please contact qualified professionals for service.
H1	Means defrosting status. It’s the normal phenomenon.

Note: If there're other error codes, please contact qualified professionals for service.

NORMAL MAINTENANCE PROCEDURES

ACTIVITY	FREQUENCY
Remove the cover and wash the condenser coil	Twice a year.
Clean the filter (More frequent cleaning may be necessary depending on the air quality)	When the air conditioner FILTER CHECK light on.

HOW TO REMOVE THE AIR FILTER

Push both sides of the air intake grill on the positions marked with “PUSH”. Open the air intake grill and then take out the healthy filter.

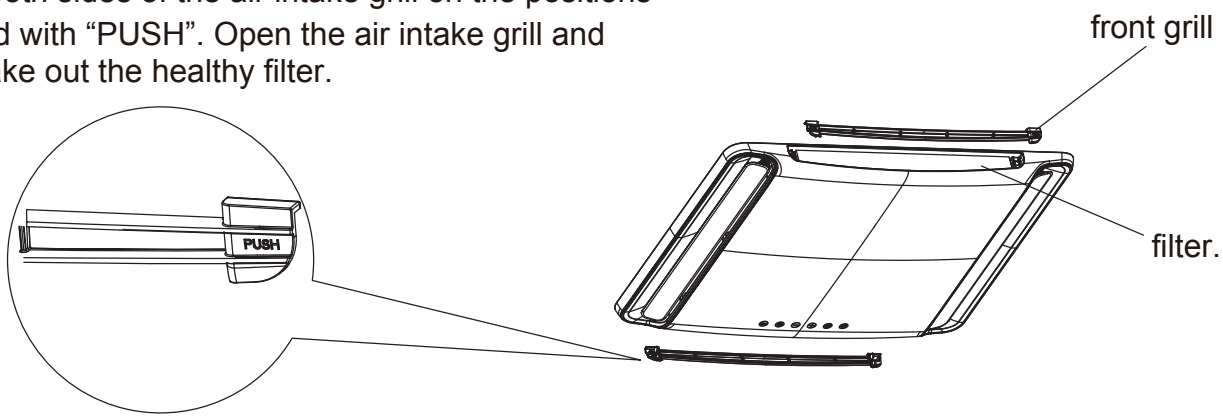

HOW TO CLEAN THE AIR FILTER

Wash away dust from the air filters with clean water or vacuum the filter with an electric household vacuum cleaner.

HOW TO DISMANTLE CLASP

1. Concrete dismantle method: use the similar tool in Figure b, align the clasp core and insert it, as Figure a is shown. The inserted depth is about 3mm, as shown in Figure c, which the clasp is detachable. When you hear a sound, buckle the clasp base with your hands to take out the clasp.

Note: If you insert it too deep, the clasp might be blocked, compulsory dismantle will damage the clasp and it might be invalid. At this moment, use the tool whose diameter is smaller than the clasp to completely insert the core axis to separate the clasp base and core axis, then it is dismantled.

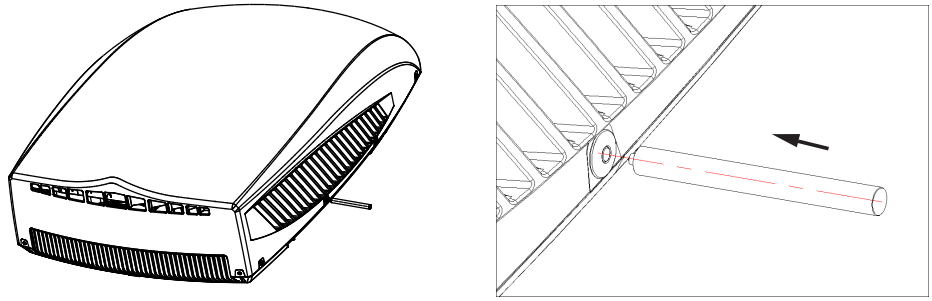

Figure a

2. Sketch map of claspdismantle tool

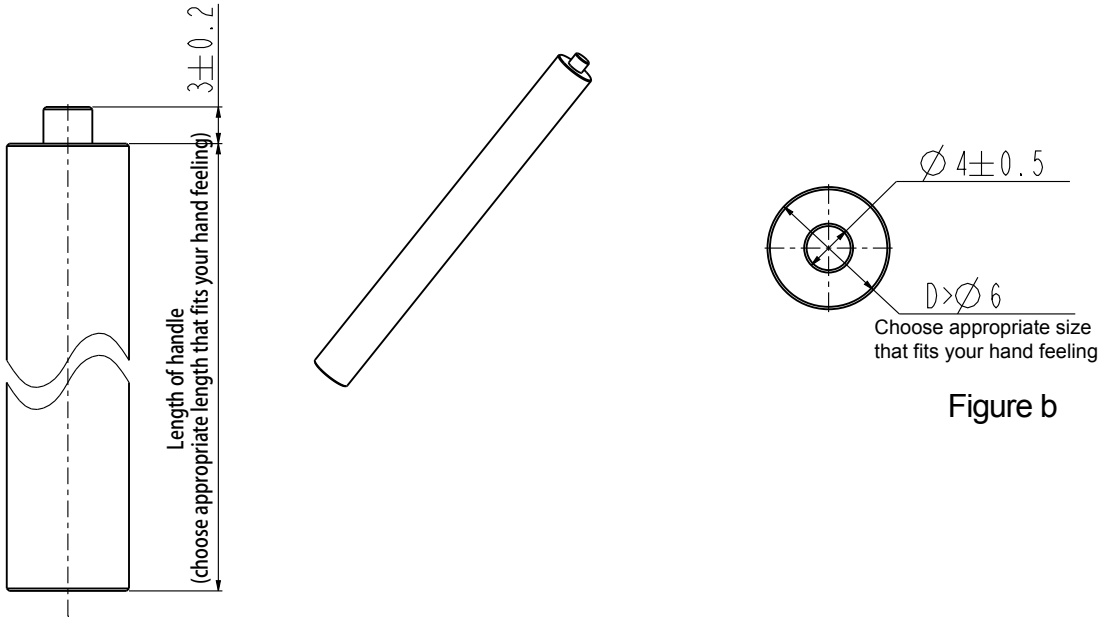

Figure b

3. Sketch map of clasp in different status

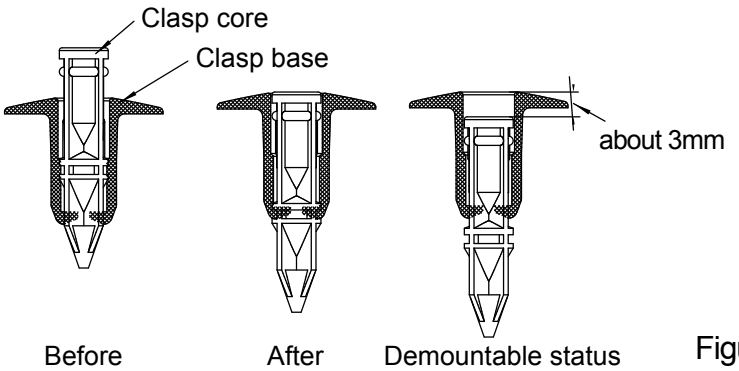

Figure c

⚠ WARNING

FAILURE TO FOLLOWING INSTRUCTIONS COULD RESULT IN SERIOUS PERSONAL INJURY

1. Don't touch the capacitor terminals without the electric discharge, the capacitor still may have the high voltage even though the power supply is turned off.
2. Be careful when you maintain the refrigeration system, which has the high internal pressure.
3. Do not block the filter and the indoor air inlet badly to prevent water leakage.

WAINOVO®