Ausstellfenster / Hinged window

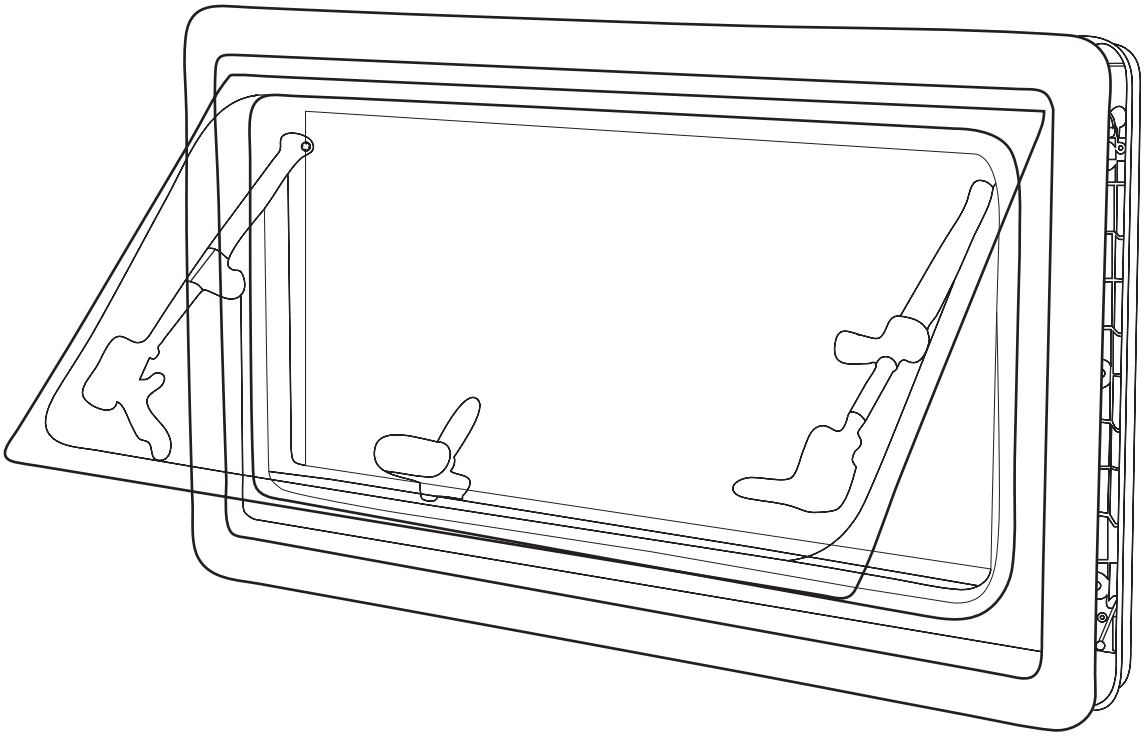

(DE) Montageanleitung

Doppelt verglast, Acrylglas, UV-beständig, Teleskopaussteller manuell, integriertes Verdunkelungsrollo, integriertes Moskitonetz

(EN) Mounting instructions

Double acrylic glazing, UV resistant, Integrated darkening blind, Fly screen, Telescopic struts

wamovo® Eine Marke der Freizeitschmiede GmbH & Co. KG - Robert-Bosch-Str. 12 - 51674 Wiehl (Germany)
e-Mail: info@freizeitschmiede.com - www.freizeitschmiede.de

ANLEITUNG

SICHERHEITSHINWEISE

Vor dem Einbau und Inbetriebnahme Anleitung sorgfältig durchlesen! Bei Weitergabe des Ausstellfensters bitte Anleitung beilegen.

- Im Fall einer Zweckentfremdung übernimmt der Hersteller keine Haftung für Schäden.
- Vorgeschriebene Sicherheitshinweise aus dem KFZ-Handwerk und/oder Fahrzeugherstellers sollten unbedingt beachtet werden.

EINBAUHINWEIS

- Beschädigungen am Produkt sollten vermieden werden.
- Bauliche Veränderungen am Produkt sind vom Hersteller untersagt.

Sollten die oben genannten Hinweise nicht beachtet werden, übernimmt der Hersteller **KEINE** Haftung.

Montagehinweis: Sollten Sie nicht über ausreichend technische Kenntnisse besitzen, suchen Sie bitte eine Fachwerkstatt auf. Vergewissern Sie sich vor dem Einbau, dass keinerlei Versorgungslinien bei einem mögliches Ausschnittloch im Weg liegen. Sollten Sie sich unsicher sein, suchen Sie eine Fachwerkstatt auf!

GEBRAUCHSHINWEIS

- Prüfen Sie vor jedem Fahrtantritt, ob das Fenster fest verriegelt ist und keinerlei Beschädigungen aufweist.
- In folgenden Fällen sollte das Fenster immer geschlossen bleiben: Regen, Schneefall und starker Wind und/oder Unwetter.
- Sollten Sie das Fahrzeug verlassen, achten Sie darauf, dass das Fenster stets geschlossen ist.

Das Ausstellfenster sollte unter keinen Umständen während der Fahrt geöffnet werden. Auch ist es untersagt, das Fenster im laufenden Straßenbetrieb zu öffnen.

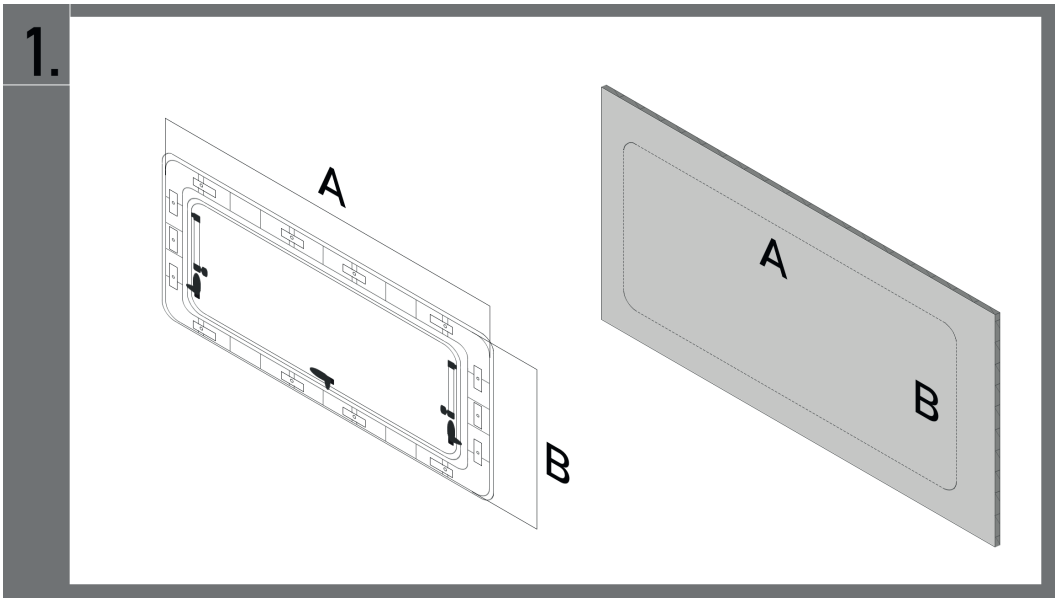

1. Schablone des Ausschnittmaßes anfertigen. Hierfür eignet sich ein doppelwelliger Karton oder steife Pappe.

WICHTIG: Um einen reibungslosen Einbau zu gewährleisten, sollten Sie vor dem Aussägen unbedingt eine Schablone vom Ausschnittmaß anfertigen.

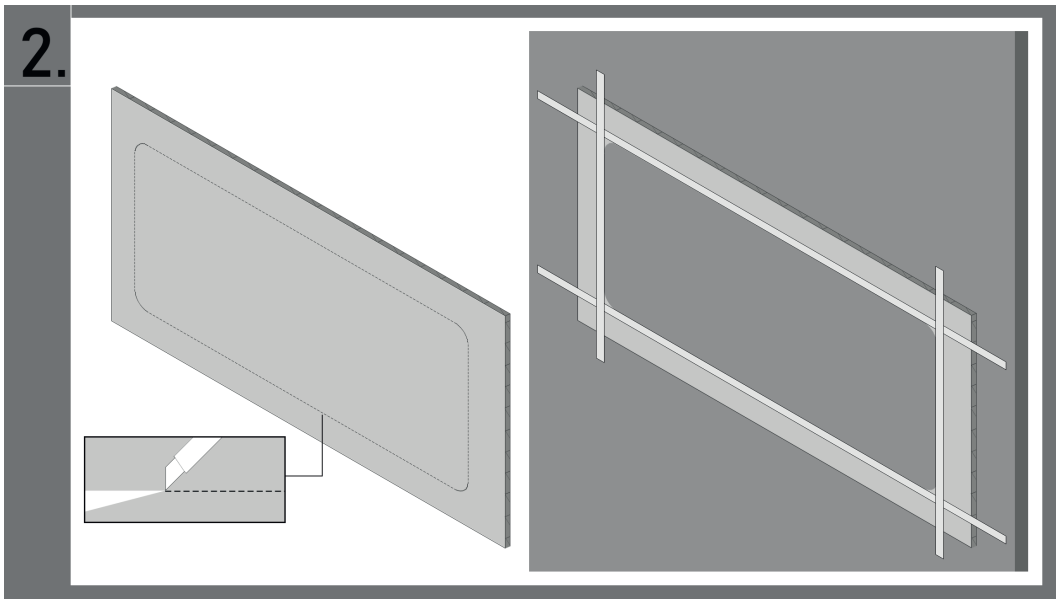

2. Legen Sie die Schablone auf die Außenwand des Freizeitfahrzeuges und kleben Sie diese mit etwas Kreppband an. Die Schablone sollte fest mit der Außenwand verbunden sein, um ein potenzielles Verrutschen zu vermeiden.

HINWEIS: Optional kann das Ausschnittmaß mittels Schablone auf die Außenhülle des Fahrzeuges angezeichnet werden (Abb. 2). Vor den Sägearbeiten die Ausschnittfläche mit etwas Klebeband abkleben, um ein Ausfransen der Außenhülle zu vermeiden.

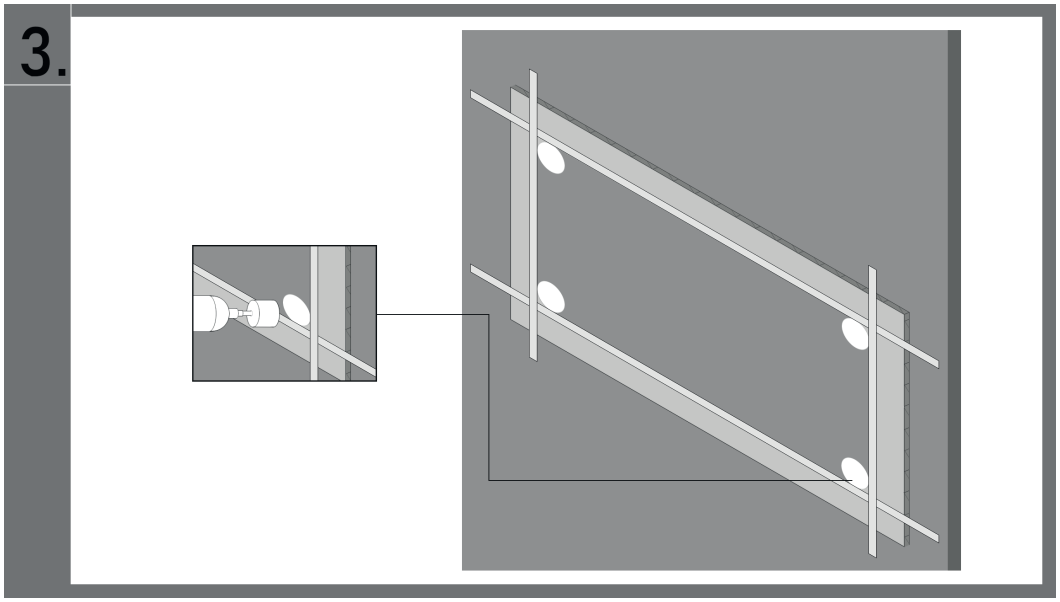

3. Bohren Sie an allen vier Ecken der Schablone ein Loch, als Ansatzpunkt für die Stichsäge.

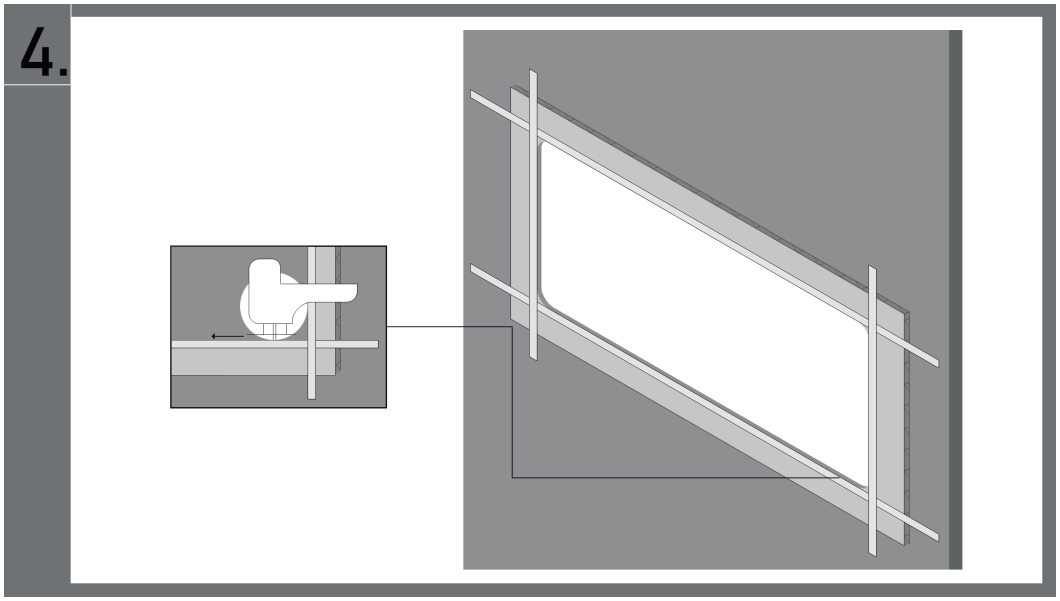

4. Sägen Sie nun entlang der Schablone. Bitte mit bedacht Sägen, da sich Streben, Querbalken oder Elektronik zwischen den Wänden befinden können.

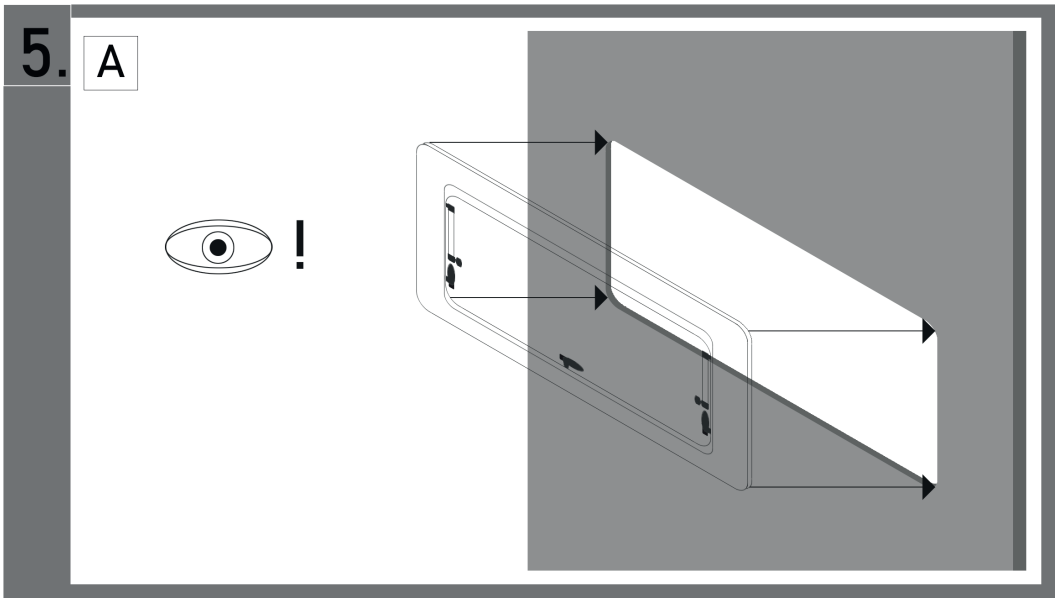

5a. Vergewissern Sie sich nochmals, dass das Ausstellfenster passend zum Ausschnittmaß ist.

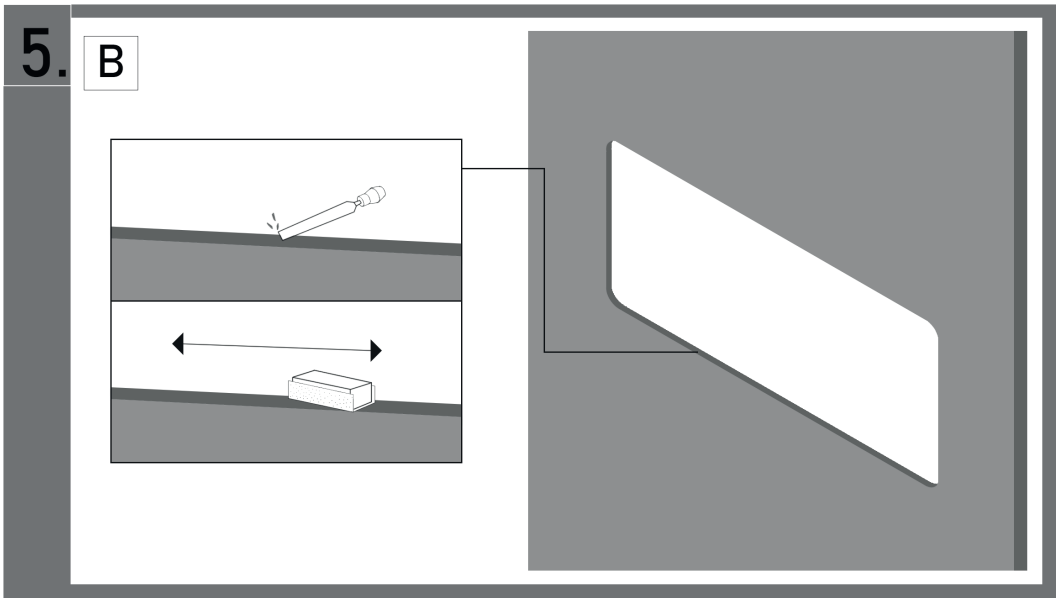

5b. Sollte der Einbaurahmen an gewissen Ecken oder Kanten haken. Bessern Sie die Sägearbeiten mit einem Hobel oder etwas Schleifpapier nach. Je nach Bedarf auch die Säge.

HINWEIS: Den Einbaurahmen als auch die Aussparung von Verunreinigungen befreien. Kleinste Schmutzpartikel können dazu führen, dass der Kleber nicht korrekt haftet. Dies kann gravierende Schäden am Fahrzeug verursachen.

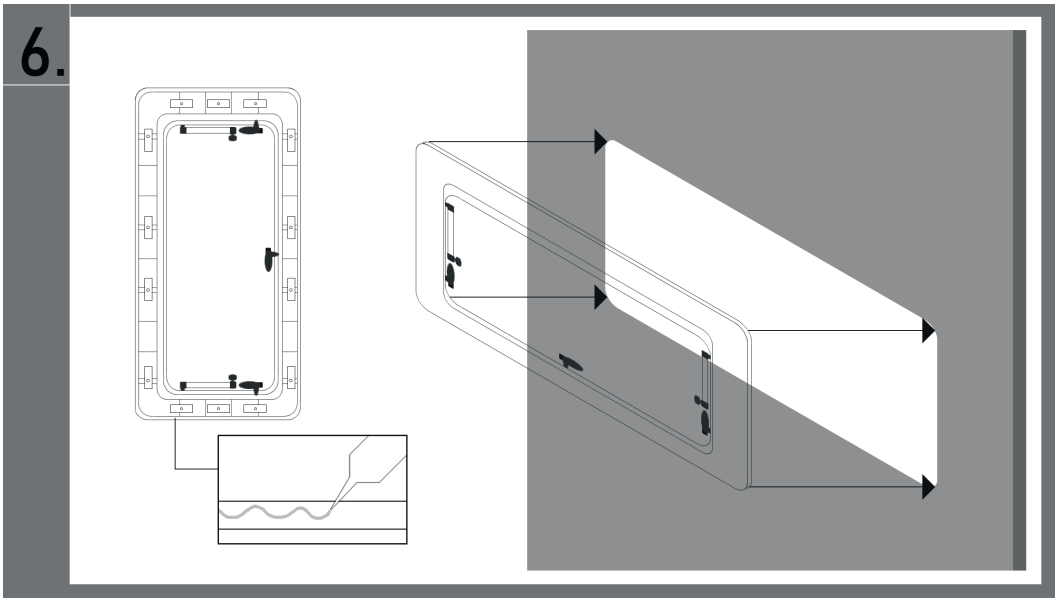

6. Sofern das Ausstellfenster richtig sitzt, tragen Sie eine großzügige Wulst dauerelastischen Kleber auf den Einbaurahmen auf. Nun vorsichtig in die Außenwand einsetzen.

HINWEIS: Überschüssige Dichtmasse abtupfen.

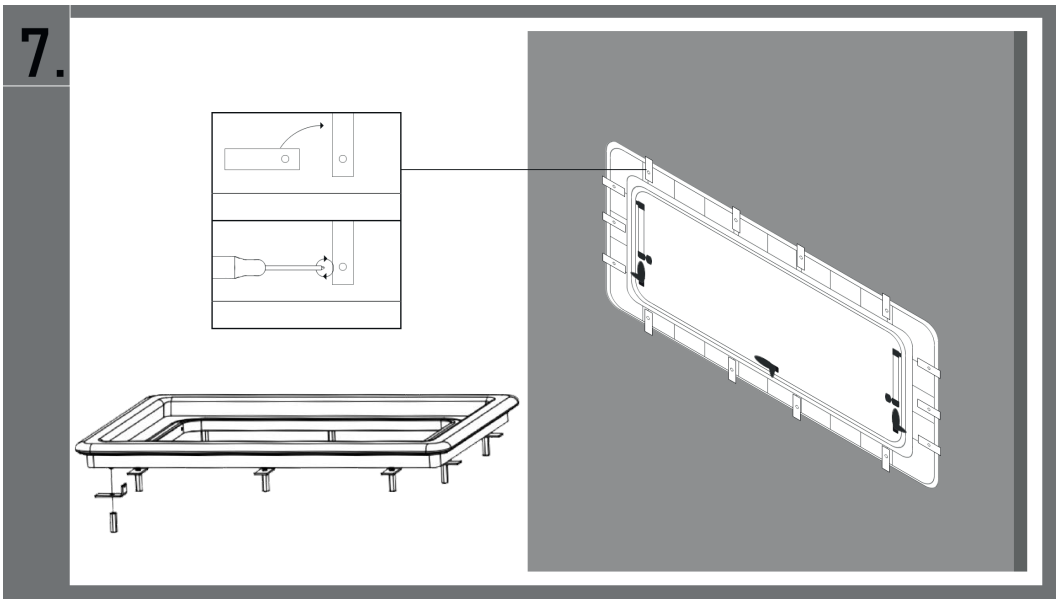

7. Fixieren Sie alle Winkel und schrauben Sie diese fest.

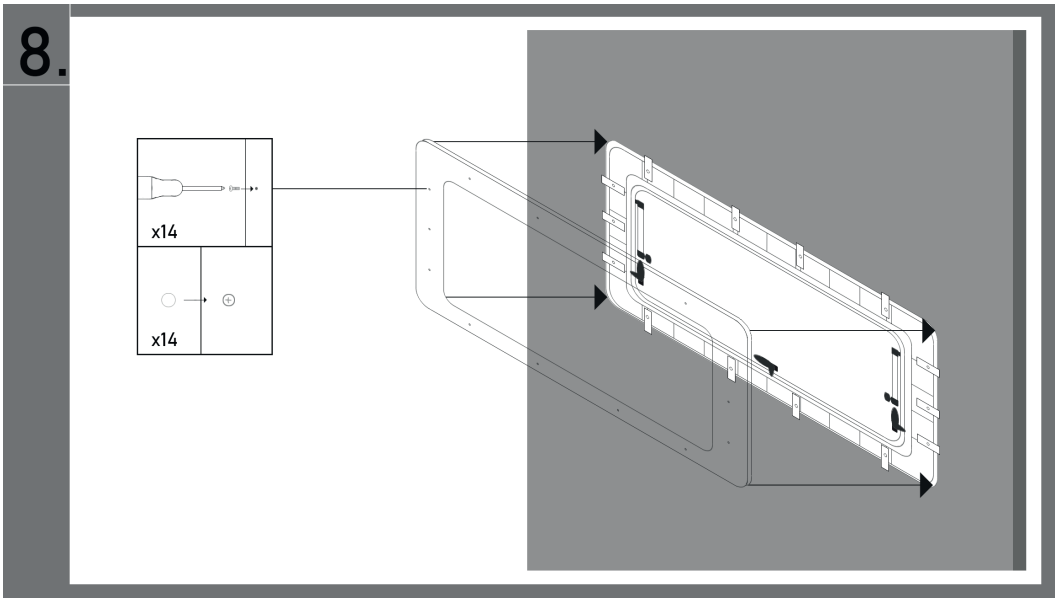

8. Nun den innen liegenden Rahmen mit dem Einbaurahmen verschrauben und die Verkleidungskappen auf je ein Schraubloch setzen.

PFLEGEHINWEIS

Von scharfen Reinigungsmitteln ist abzusehen. Nutzen Sie ein weiches Mikrofasertuch und befeuchten Sie dieses mit etwas Wasser, um das Acrylglas zu reinigen. Halten Sie Abstand von Spitze oder scharfe Gegenstände. Auch sollten keine handelsüblichen Küchenschwämme zur Reinigung der Glasoberfläche genutzt werden. Dies könnte zu Schlieren im Sichtbereich führen.

INSTRUCTIONS

SAFETY INSTRUCTIONS

Read the instructions carefully before installation!

- In the event of a misuse, the manufacturer takes no responsibility for damages.
- Safety instructions from the motor vehicle manufacturer should be strictly obeyed.

INSTALLATION INSTRUCTIONS

- Damage to the product should be avoided.
- Structural changes to the product are strictly forbidden by the manufacturer.

If the above instructions are not obeyed, the manufacturer accepts **NO** liability.

Installation instructions: If you do not have sufficient technical knowledge, please visit a professional workshop.

INSTRUCTIONS FOR USE:

- Before each journey, check whether the window is firmly locked and shows no signs of damage.
- The window should always remain closed in the following cases: Rain, snowfall and strong winds and/or storms.
- If you leave the vehicle, make sure that the window is always closed.

Under no circumstances should the window be opened while the vehicle is in motion. It is also forbidden to open the window while the vehicle is on the road.

INFO: Before installation, make sure that there are no supply lines in the way of a possible cut-out hole. If you are unsure, consult a professional workshop!

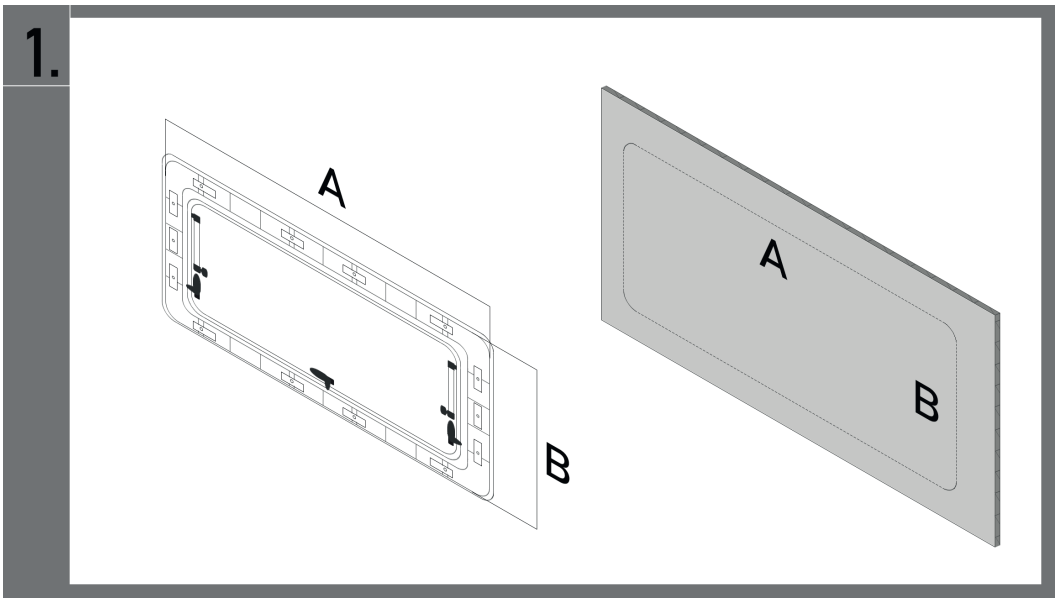

1. Make a template of the cut-out dimension. A double wavy cardboard or stiff cardboard is suitable.

IMPORTANT: To ensure smooth installation, it is essential that you make a template of the cut-out dimension before sawing out.

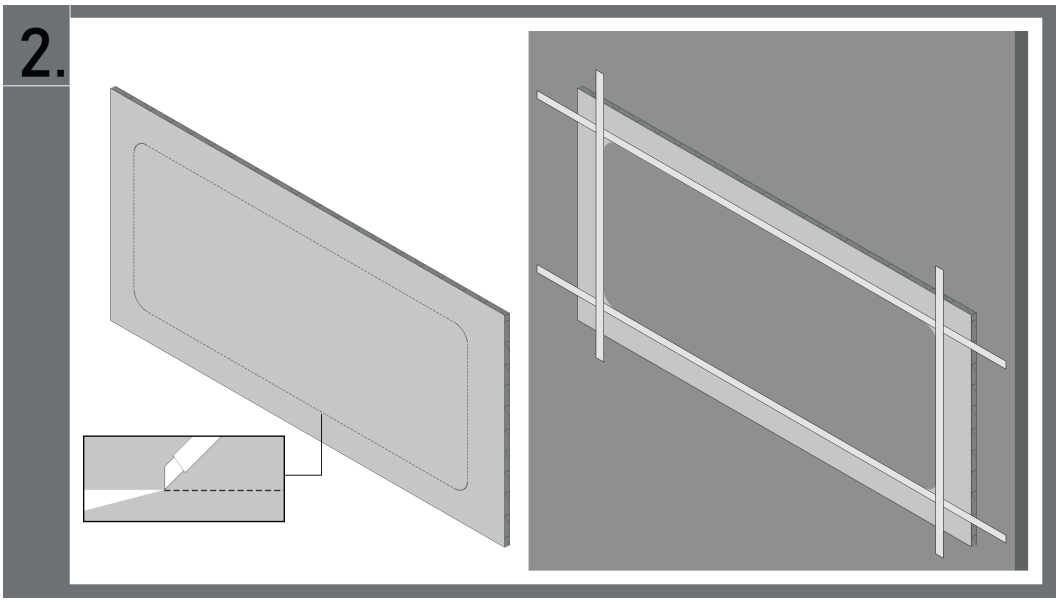

2. Place the template on the outer wall of the vehicle and stick it on with some tape. The template should be firmly attached to the outer wall to avoid potential slippage.

NOTE: Optionally, the cut-out dimension can be marked on the outer shell of the vehicle using a marker (Fig. 2). Before sawing, tape the cut-out surface with some adhesive tape to avoid fraying the outer shell.

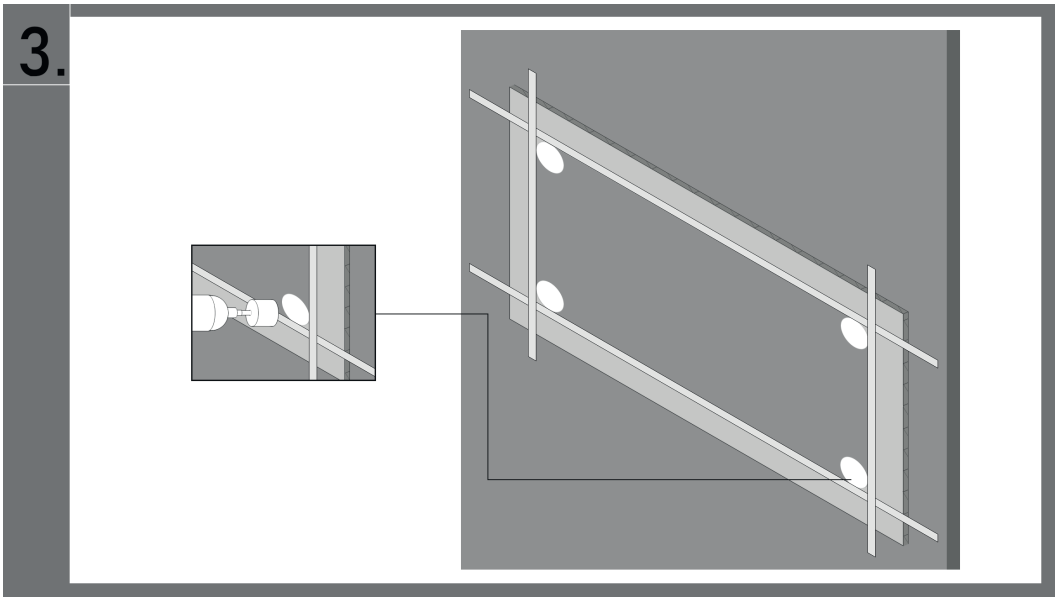

3. Drill a hole in all four corners of the template as a starting point for the jigsaw.

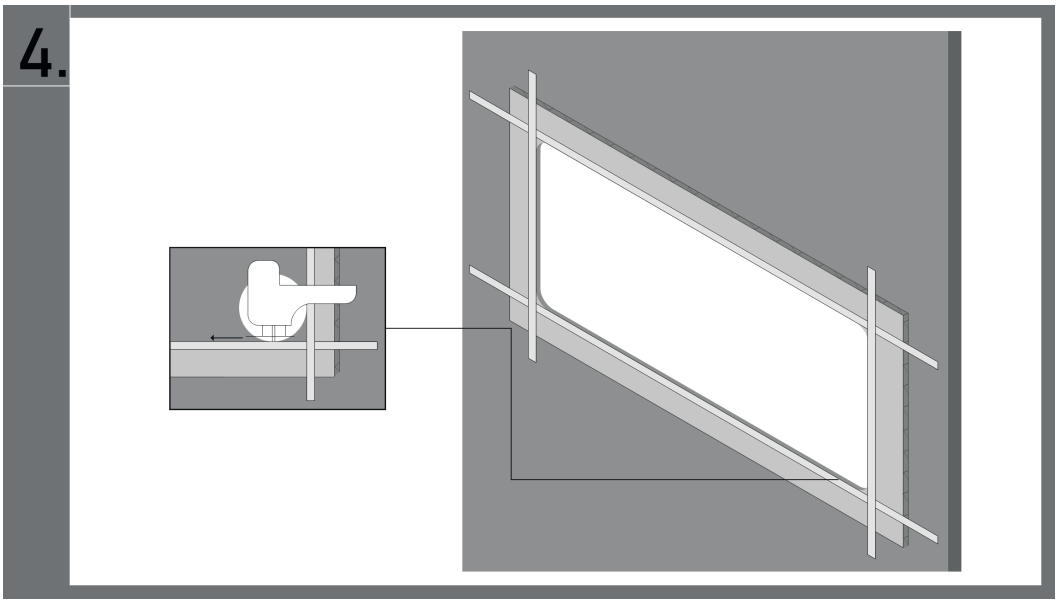

4. Saw along the template. Please be careful when sawing, as there may be struts, crossbeams or electronics between the walls.

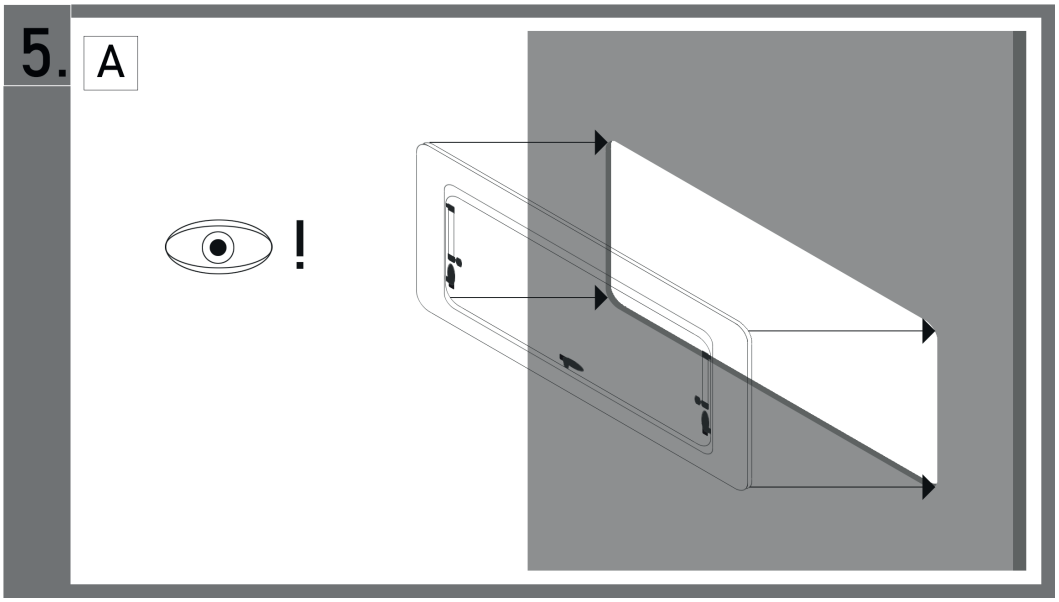

5a. Make sure again that the opening window matches the cut-out dimension.

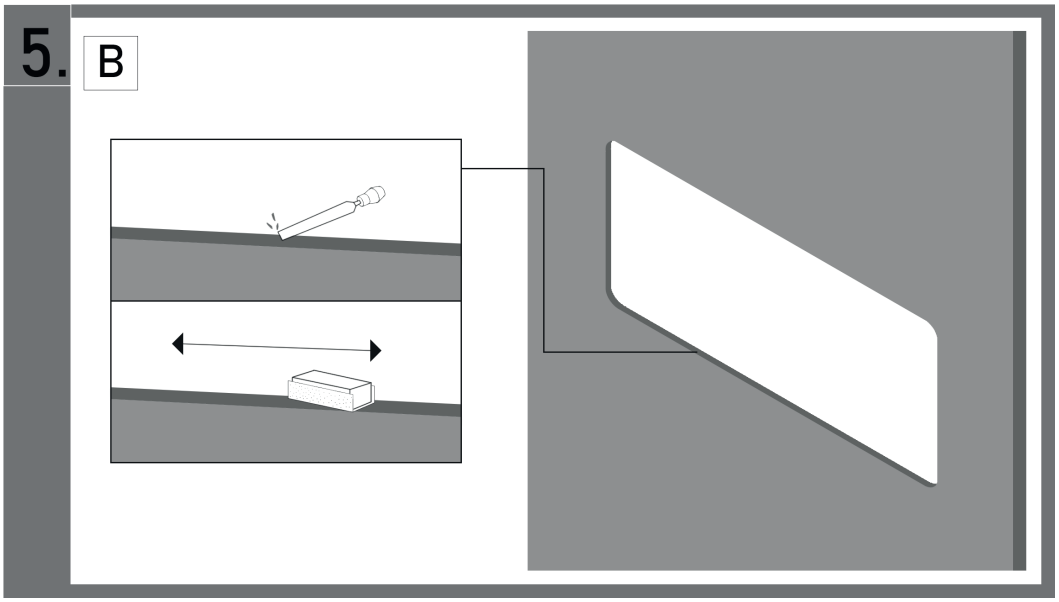

5b. Should the mounting frame stick to certain corners or edges. Improve the sawing work with a plane or some sandpaper. If necessary, also the saw.

NOTE: Remove dirt from both the mounting frame and the recess. Even the smallest particles of dirt can cause the adhesive not to adhere correctly. This can cause serious damage to the vehicle.

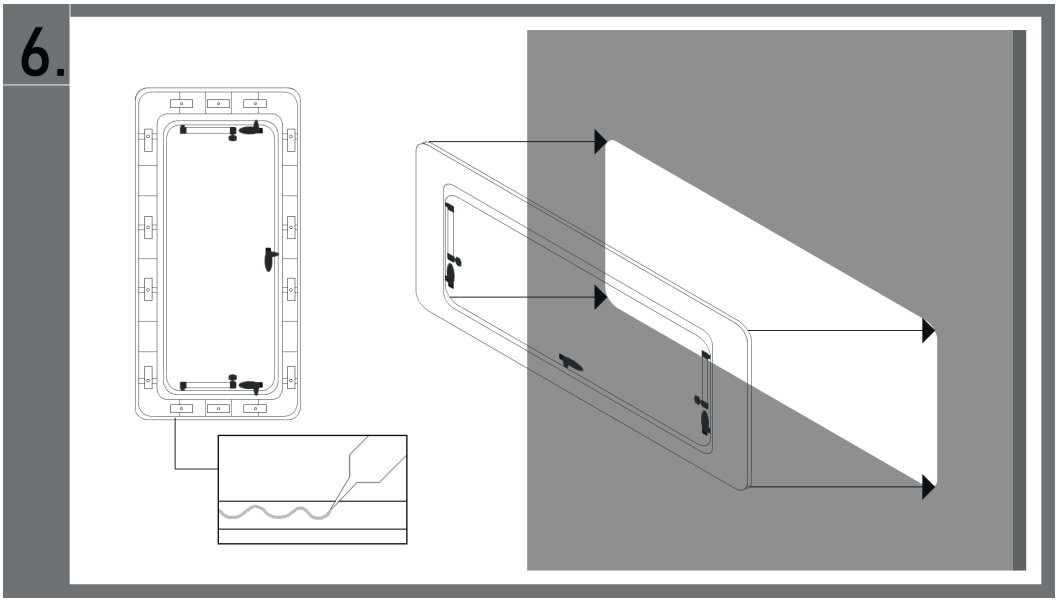

6. If the hinged window is seated correctly, apply a generous bead of permanently elastic adhesive to the installation frame. Now carefully insert into the outer wall

NOTE: Dab off any excess sealing compound.

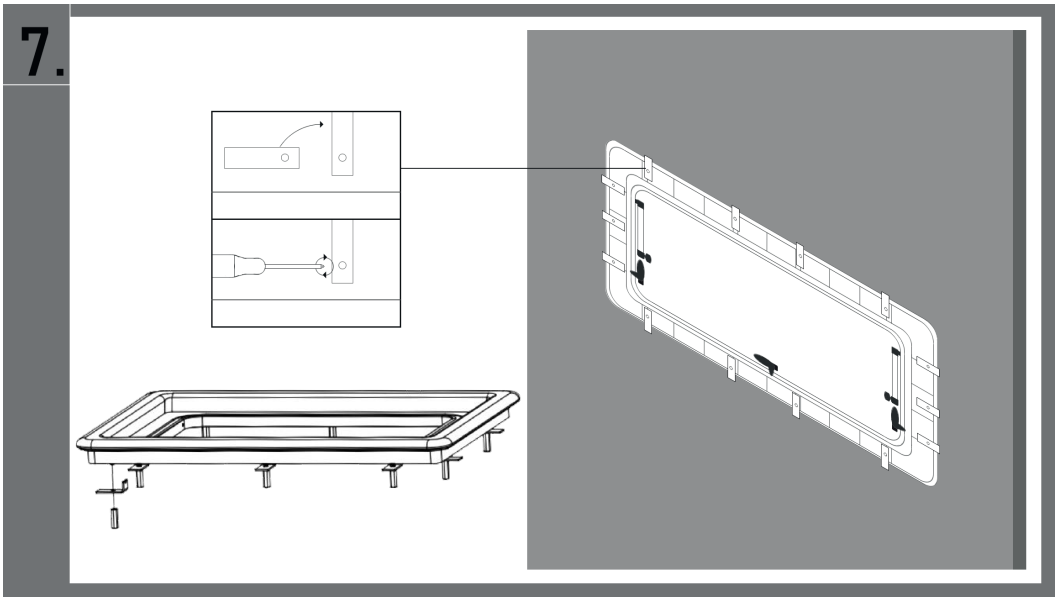

7. Fix all brackets and screw them tight.

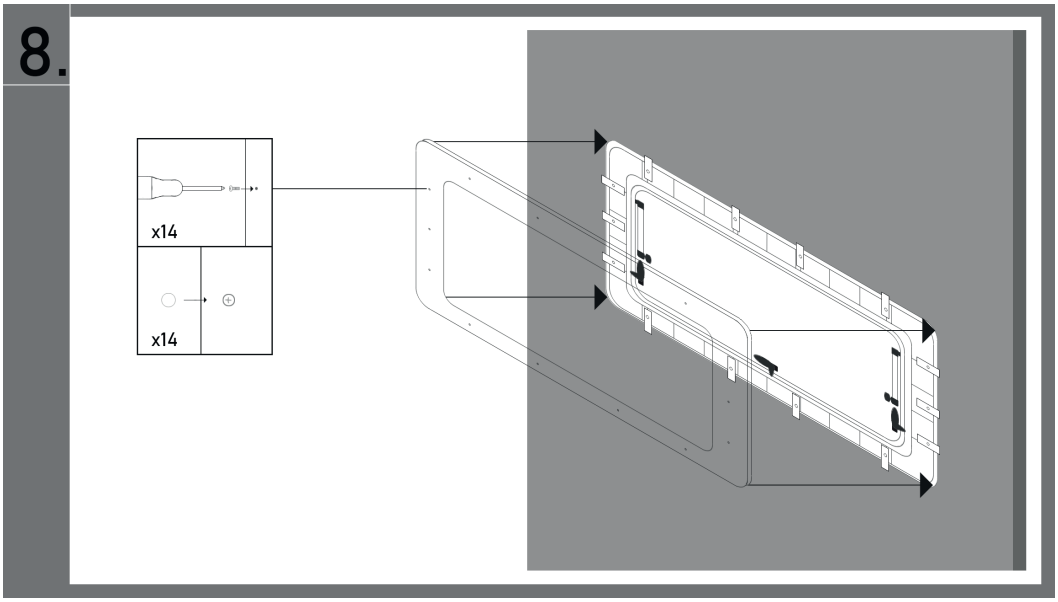

8. Now screw the inner frame to the mounting frame and place the fairing caps on one screw hole each.

NOTE

Do not use harsh cleaning agents. Use a soft microfibre cloth and moisten it with a little water to clean the acrylic glass. Keep away from tips or sharp objects. Also, do not use commercially kitchen sponges to clean the glass surface. This could lead to streaks in the visible area.